730650420

01IK

Owner's Manual & Assembly Guide

ARROW
STORAGE PRODUCTS

caution

sharp edges *

Gloves must be worn at all times to reduce risk of injury!

Model No.

CLG1014CC ☐ **CLG1014FG** ☐

CLG1014BG ☐ **CLG1014SG** ☐

10' x 14'

Nominal Size

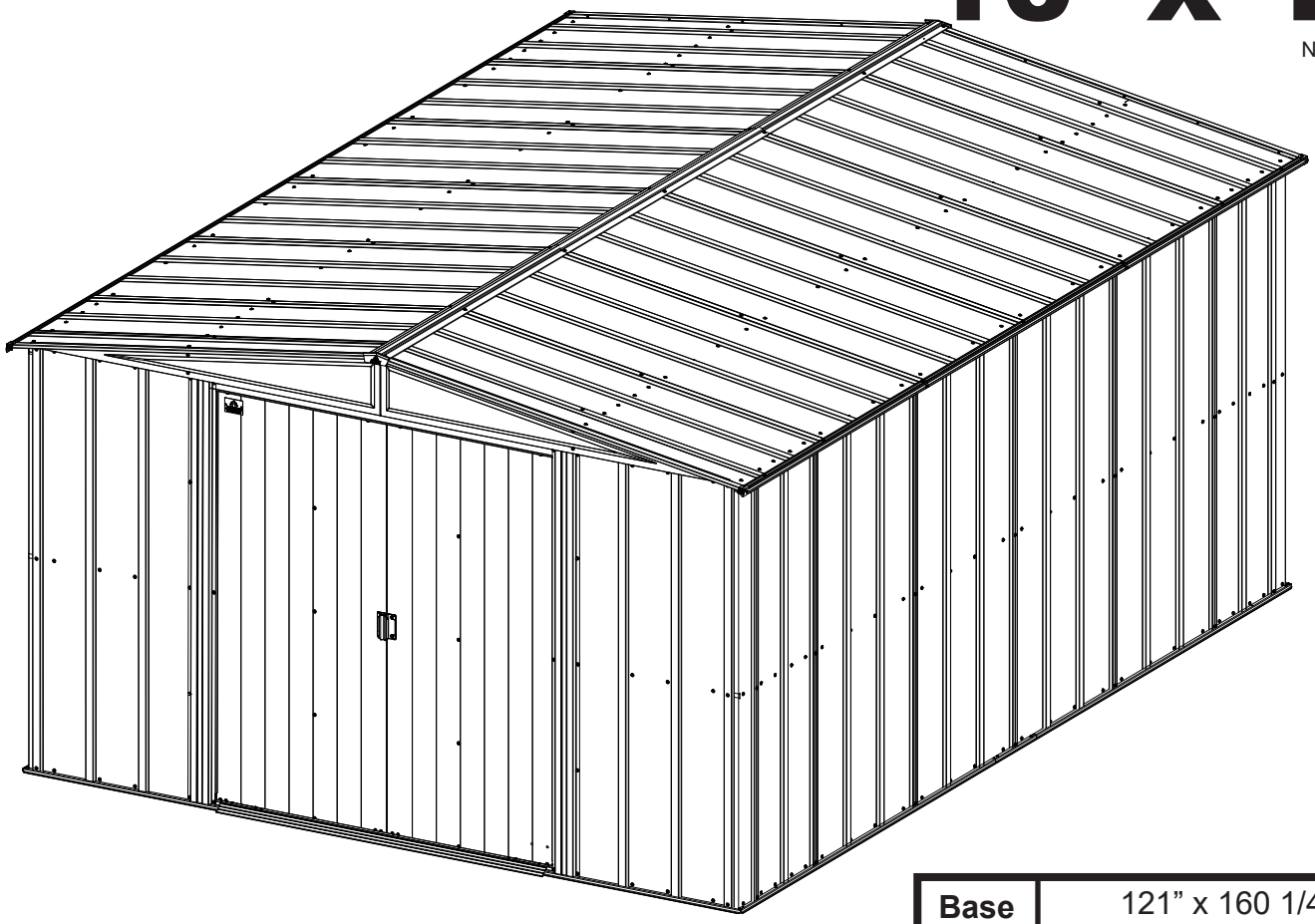

Base Size	121" x 160 1/4" 307,3 cm x 407,0 cm

BUILDING DIMENSIONS

†Size rounded off to the nearest foot

For proper base construction see page 12

Approx.† Size	Storage Area		Exterior Dimensions (Roof Edge to Roof Edge) Width	Depth	Height	Interior Dimensions (Wall to Wall) Width	Depth	Height	Door Opening Width	Height
10' x 14'	129 Sq. Ft.	755 Cu. Ft.	123 1/4"	162 3/4"	75 7/8"	118 1/4"	157 1/2"	74 5/8"	55 1/2"	63"
3,0 m x 4,3 m	12,0 m^2	21,4 m^3	313,1 cm	413,4 cm	192,7 cm	300,4 cm	400,1 cm	189,5 cm	141,0 cm	160,0 cm

*** See Inside for Detailed Safety Information.**

Manuel de l'utilisateur et guide d'assemblage

attention

bords coupants *

Toujours porter des gants pour réduire le risque de blessure !

Taille de la base	121" x 160 1/4" 307,3 cm x 407,0 cm

DIMENSIONS DU COFFRE

†Dimension arrondie au pied le plus proche

Taille † approx.	Zone d'entreposage		Dimensions extérieures (de bordure de toit à bordure de toit) Largeur	Profondeur	Hauteur	Dimensions intérieures (de paroi à paroi) Largeur	Profondeur	Hauteur	Ouverture de porte Largeur	Hauteur
10' x 14'	129 Sq. Ft.	755 Cu. Ft.	123 1/4"	162 3/4"	75 7/8"	118 1/4"	157 1/2"	74 5/8"	55 1/2"	63"
3,0 m x 4,3 m	12,0 m^2	21,4 m^3	313,1 cm	413,4 cm	192,7 cm	300,4 cm	400,1 cm	189,5 cm	141,0 cm	160,0 cm

*** Voir les informations de sécurité détaillées à l'intérieur.**

Manual del propietario e instrucciones de ensamblaje

precaución

bordes filosos *

Se deben usar guantes en todo momento para reducir el riesgo de lesiones.

Tamaño básico	121" x 160 1/4" 307,3 cm x 407,0 cm

DIMENSIONES DE LA UNIDAD

† Las medidas están redondeadas en pies

Tamaño† aproximado	Área de almacenaje		Dimensiones exteriores (borde a borde del techo) Ancho	Profundidad	Altura	Dimensiones interiores (pared a pared) Ancho	Profundidad	Altura	Abertura de la puerta Ancho	Altura
10' x 14'	129 Sq. Ft.	755 Cu. Ft.	123 1/4"	162 3/4"	75 7/8"	118 1/4"	157 1/2"	74 5/8"	55 1/2"	63"
3,0 m x 4,3 m	12,0 m^2	21,4 m^3	313,1 cm	413,4 cm	192,7 cm	300,4 cm	400,1 cm	189,5 cm	141,0 cm	160,0 cm

*** Consulte en el interior para obtener la seguridad de información detallada.**

Pflege- & Montageanleitung

Vorsicht

scharfe Kanten *

Zur Verringerung der Verletzungsgefahr müssen stets Handschuhe getragen werden!

Bodenabmessungen	121" x 160 1/4" 307,3 cm x 407,0 cm

ABMESSUNGEN

†Angaben auf ganze Fuß gerundet

Ungefähre† Größe	Lagerfläche		Außenabmessungen (Dachkante zu Dachkante) Breite	Tiefe	Höhe	Innenabmessungen (Wand zu Wand) Breite	Tiefe	Höhe	Türöffnung Breite	Höhe
10' x 14'	129 Sq. Ft.	755 Cu. Ft.	123 1/4"	162 3/4"	75 7/8"	118 1/4"	157 1/2"	74 5/8"	55 1/2"	63"
3,0 m x 4,3 m	12,0 m^2	21,4 m^3	313,1 cm	413,4 cm	192,7 cm	300,4 cm	400,1 cm	189,5 cm	141,0 cm	160,0 cm

*** Detaillierte Sicherheitsinformationen im Inneren.**

CAUTION / ATTENTION / PRECAUCIONES/ VORSICHT

- Care must be taken when handling various pieces of your building since many contain sharp edges.
- Faire preuve de précaution pour manipuler les différentes pièces de l'abri car elles présentent de nombreux bords coupants.
- Tenga cuidado al manipular las diferentes piezas de la estructura ya que pueden tener bordes filosos.
- Verschiedene Teile Ihres Schuppens müssen vorsichtig gehandhabt werden, denn viele haben scharfe Kanten.

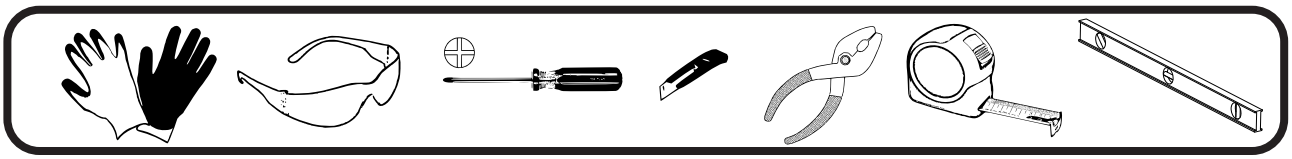

- Do NOT attempt to assemble your building before double checking that you have all the parts indicated in the parts lists. Any building left partially assembled may be seriously damaged by even light winds.
- Ne PAS tenter d'assembler l'abri avant d'avoir vérifié la présence de toutes les pièces figurant dans la liste des pièces. Tout abri laissé partiellement assemblé peut être gravement endommagé par des vents même légers.
- NO trate de montar la estructura antes de verificar que tenga todas las piezas indicadas en la lista de piezas. Cualquier estructura sin terminar puede ser dañada seriamente incluso por vientos ligeros.
- Versuchen Sie NICHT, Ihren Schuppen an einem windigen Tag aufzustellen. Die großen, flächigen Bauteile könnten wie ein Segel vom Wind erfasst und herumgeschleudert werden, was die Aufstellarbeiten erschwert und gefährlich macht.

- Do NOT attempt to assemble your building on a windy day. The large panels can catch the wind like a "sail", making construction difficult and unsafe. ***Watch the Weather Closely***
- Ne PAS tenter d'assembler l'abri en présence de vent. Les grands panneaux peuvent se comporter comme une voile et « battre » au vent, rendant la construction difficile et dangereuse. ***Suivre la météo avec attention***
- NO trate de montar la estructura en un día ventoso. Los paneles grandes pueden atrapar el viento como una "vela", lo que hace que sean llevados por el viento, lo que, a su vez, hace que la construcción sea difícil e insegura. ***Observe el clima atentamente***
- Versuchen Sie NICHT, Ihren Schuppen zu montieren, bevor Sie sich nochmals vergewissert haben, dass Sie alle in der Teileliste. Ein nur teilweise montiert zurückgelassener Schuppen kann bereits durch leichten Wind schwer beschädigt werden.

- Keep children and pets away from the worksite during construction and until the building is completely assembled. This will help avoid distractions and any accidents which may occur.
- Tenir les enfants et les animaux domestiques à l'écart du chantier durant la construction et jusqu'à ce que l'abri soit complètement assemblé. Cela évite les distractions et les accidents potentiels.
- No permita entrar a niños ni animales domésticos en el lugar de trabajo durante la construcción y hasta que la estructura esté completamente montada. Esto ayudará a evitar distracciones y cualquier accidente que pueda producirse.
- Halten Sie Kinder und Haustiere während der Montage und bis der Schuppen vollständig aufgestellt ist vom Aufstellplatz fern. Dies hilft, Ablenkungen und damit einhergehende Unfälle zu verhindern.

- NEVER concentrate your weight on the roof of the building.
- NE JAMAIS concentrer son propre poids sur le toit de l'abri.
- NUNCA concentre su peso en el techo de la estructura.
- Belasten Sie das Dach des Schuppens NIEMALS punktuell mit Ihrem Gewicht.

- Before assembling any parts, your base should be constructed and an anchoring system should be ready to use. Your building MUST be anchored to prevent wind damage.
- Avant de commencer à assembler des pièces, la base doit avoir été construite et le système d'ancrage doit être prêt à l'emploi. L'abri doit IMPÉRATIVEMENT être ancré pour éviter les dommages par le vent.
- Antes de montar cualquier pieza, debe estar construida la base y preparado el sistema de anclaje. La estructura DEBE estar anclada para evitar daños por vientos.
- Das Fundament sollte vor dem Zusammenbau der Teile gebaut und das Verankerungssystem nutzungsbereit sein. hr Schuppen MUSS verankert werden, um Schäden durch Wind zu verhindern.

ASSEMBLY / ASSEMBLAGE / ENSAMBLAR / MONTAGE

- The best location is a level area with good drainage.
- Le meilleur emplacement sera une surface de niveau à bon drainage.
- El mejor lugar es un área nivelada con buen drenaje.
- Der bestmögliche Bauplatz ist eben mit einer guten Drainage.

- Allow enough space outside the building to be able to access the roof with a ladder.
- Laissez suffisamment d'espace à l'extérieur du bâtiment pour être en mesure d'accéder à la toiture avec une échelle.
- Deje suficiente espacio afuera del edificio para poder tener acceso al techo con una escalera.
- Es muß außerdem genügend Platz außehalb des Gerätehauses vorgesehen werden, damit die Blechschrauben von außen aus verschraubt werden können.

- ***Use Teamwork:*** Two or more people are required to assemble your building.
- ***Travailler en équipe:*** Deux personnes ou plus sont nécessaires pour assembler l'abri.
- ***Trabaje en equipo:*** Se necesitan dos o más personas para ensamblar su cobertizo.
- ***Arbeiten Sie im Team:*** Mindestens zwei Personen werden für die Montage des Gerätehauses benötigt.

CARE & MAINTENANCE / SOINS ET ENTRETIEN / PROTECCIÓN Y CONSERVACIÓN/ PFLEGE & INSTANDHALTUNG

- DO NOT use power washing to clean your shed.
- NE PAS utiliser de jet sous haute pression pour nettoyer l'abri.
- NO utilice hidrolavadora para limpiar el cobertizo.
- Reinigen Sie Ihren Schuppen NICHT mit dem Hochdruckreiniger.

- Combustibles and corrosives must be stored in air tight containers designed for chemical and/or combustible storage. Corrosive chemicals such as fertilizers, pesticides and herbicides should be cleaned off the interior and exterior surfaces immediately. Rust caused by chemical damage is not covered by the warranty.
- Les matières combustibles et corrosives doivent être entreposées dans des contenants étanches à l'air conçus pour l'entreposage de produits chimique et/ou combustibles. Les produits chimiques corrosifs tels que les engrais, pesticides et herbicides doivent immédiatement être nettoyés des surfaces intérieures et extérieures. La rouille causée par des produits chimiques n'est pas couverte par la garantie.
- Los combustibles y productos corrosivos deben guardarse en contenedores herméticos diseñados para almacenamiento de químicos o combustibles. Se deben limpiar inmediatamente los químicos corrosivos, como fertilizantes, pesticidas y herbicidas, de las superficies interiores y exteriores. El óxido causado por daños químicos no está cubierto por la garantía.
- Brennbare und ätzende Stoffe müssen in luftdichten Behältern gelagert werden, die zur Lagerung von Chemikalien und/oder Brennstoffen vorgesehen sind. Ätzende Chemikalien wie z. B. Dünger, Insektenvernichter und Unkrautvernichter sollten sofort von den Innen- und Außenflächen abgewischt werden. Durch die Lagerung von Chemikalien entstandener Rost wird nicht von der Gewährleistung abgedeckt.

Rust protection precautions / Des mesures de protection contre la rouille / Las precauciones de protección contra el óxido/ Rostschutzmaßnahmen

- Avoid nicking or scraping the coating surface, inside and out.
- Éviter d'entailler ou de rayer le revêtement de surface, à l'intérieur comme à l'extérieur.
- Evite dañar o raspar la capa protectora, por dentro y por fuera.
- Vermeiden Sie es, die Oberflächenbeschichtung an der Innen- und Außenseite zu beschädigen oder zu verkratzen.

- Keep roof, base perimeter and door free of debris.
- Nettoyer le toit, le pourtour de la base et les rails de porte de tous débris.
- Mantenga el techo, el perímetro de la base y los rieles de la puerta sin desechos.
- Halten Sie das Dach, den Bodenbereich und die Türführungen stets frei von Verunreinigungen.

- Touch up scrapes or nicks and any area of visible rust as soon as possible.
- Retoucher les entailles et égratignures et toute surface de rouille visible dès que possible.
- Retoque las raspaduras o las muescas y cualquier área de todo óxido visible lo más pronto posible.
- Bessern Sie Kratzer oder Beschädigungen und alle Bereiche mit sichtbarem Rost so schnell wie möglich aus.

HARDWARE LIST

LISTE DE LA VISSERIE
LISTA DE PIEZAS
KLEINTEILELISTE

Key No. Rep. N.º de refe-rencia Lfd. Nr.	Part No. Réf. pièce N.º de pieza Art.-Nr.	Part Description / Description de la pièce / Descripción de la pieza / Bezeichnung	Qty. Qté Cant. Menge	Part Views Profils de pièces Vistas desde un extremo Vor-handen
1	65103	Hex Nut (#8-32) / Écrou hexagonal (8-32) / Tuerca hexagonal (N.º 8-32) / Sechskantmutter (#8-32)	194	
2	65923	Small Bolt (#8-32 x 3/8) (10 mm) / Petit boulon (8-32 x 3/8) (10 mm) / Perno pequeño color arena (N.º 8-32 x 3/8) (10 mm) / Kleine Maschinenschraube (#8-32 x 3/8) (10 mm)	194	
3	65004	Small Screw (#8AB x 5/16) (8 mm) / Petite vis (8AB x 5/16) (8 mm) / Tornillo pequeño color arena (N.º 8AB x 5/16) (8 mm) / Kleine Blechschraube (#8AB x 5/16) (8 mm)	494	
4	65900	Black Screw (#10B x 1/2) (13 mm) / Vis noire (#10B x 1/2) (13 mm) / Tornillo negro (#10B x 1/2) (13 mm) / Schwarze Schrauben (#10B x 1/2) (13 mm)	8	
5	65109	Acorn Nut (#8-32) / Écrou borgne (#8-32) / Tuerca cupulada (#8-32) / Hutmutter (#8-32)	4	

The fasteners used in each step are shown actual size at the top of each page. If you are unsure which fastener to use, hold it up to the picture and use the one that matches.

Les éléments de visserie utilisés à chaque étape sont représentés en taille réelle en haut de chaque page. En cas de doute sur le type de visserie à utiliser, les placer sur l'image et utiliser celui qui correspond.

Los tornillos y pernos que se utilizan en cada paso se muestran en el tamaño real en la parte superior de cada página. Si no está seguro de qué tornillo o perno de usar, compárelo con la imagen y use el que coincida con ella.

Die in den jeweiligen Schritten verwendeten Verbindungselemente werden am oberen Seitenrand jeweils in tatsächlicher Größe gezeigt. Falls Sie unsicher sind, welches Verbindungselement Sie verwenden sollen, dann halten Sie es vor das Bild und verwenden Sie dasjenige, das passt.

HARDWARE LIST

LISTE DE LA VISSERIE
LISTA DE PIEZAS
KLEINTEILELISTE

Key No. Rep. N.º de referencia Lfd. Nr.	Part No. Réf. pièce N.º de pieza Art.-Nr.	Part Description / Description de la pièce / Descripción de la pieza / Bezeichnung	Qty. Qté Cant. Menge	Part Views Profils de pièces Vistas desde un extremo Vor-handen
6	66045	Handle / Poignée de porte / Manija de la puerta / Türgriff	2	
7	67468	Peak Cap / Embout de faîte / Tope del caballete / Firstkappe	2	
8	66769	Door Slide / Coulisseau de porte / Rodamiento de la puerta / Türgleiter	4	
9	66646	Washer Sheet / Plaque de rondelles / Plancha de arandelas / Unterlegscheiben	14	
10	66382	Lower Door Guide / Guide de porte inférieure / Guía inferior de la puerta / Untere Türführung	4	
11	66183L	Left Roof Trim Cap / Embout de garniture de toit gauche / Tope del contramarco del techo izquierdo / Eckabschluß link	2	
12	66183R	Right Roof Trim Cap / Embout de garniture de toit droit / Tope del contramarco del techo derecho / Eckabschluß recht	2	
13	5971	Roof Beam Bracket / Attache de poutre de toit / Abrazadera de la viga del techo / Dachbalkenträger	4	
14	6228	Track Support / Support de rail / Soporte del riel / Stützwinkel	2	
15	67545	Weather Stripping / Ruban de calfeutrage / Burlete / Dichtungsband	1	
16	30028	Nameplate / Plaque signalétique / Placa de identificación / Typenschild	1	
17	66775	Plug (Door Color) / Bouchon (Couleur de la porte) / Tapón (Color de la puerta) / Stopfen (Türfarbe)	2	

PARTS LIST

LISTE DES PIÈCES
ARTÍCULOS DE FERRETERÍA TEILELISTE

Key No. Rep. N.º de refe-rencia Lfd. Nr.	Part No. Réf. pièce N.º de pieza Art.-Nr.	Part Description / Description de la pièce / Descripción de la pieza / Bezeichnung	Qty. Qté Cant. Menge	Part Views Profils de pièces Vistas desde un extremo Vor-handen
18	11502	Side Floor Frame / latéral Cadre de plancher / Tirante del entra-mado del piso lateral / Seitenbodenrahmen	4	
19	8936	Rear Floor Frame / Cadre de plancher arrière / Tirante del entramado trasero del piso / Bodenrahmen hinten	2	
20	8934	Ramp / Seuil / Rampa / Türschwelle	1	
21	9367	Front Floor Frame / Cadre de plancher avant / Tirante del entramado delantero del piso / Bodenrahmen vorne	2	
22	11475	Corner Panel / Panneau de coin / Panel esquinero / Eckblech	4	
23	11477	Wall Panel / Panneau de mur / Panel de la pared / Wandblech	4	
24	11493	Wall Panel / Panneau de mur / Panel de la pared / Wandblech	2	
25	11472	Wall Panel / Panneau de mur / Panel de la pared / Wandblech	12	
26	10389	Rear Wall Channel / Longeron de mur / Canaleta de la pared / Rückwand verstrebung	2	
27	11501	Side Wall Channel / latéral Longeron de mur / Canaleta de la pared lateral / Seitwand verstrebung	4	
28	9365	Wall Channel Front / Canal mur avant / Canal frontal de pared / Vorderseite Kanalwand	2	
29	11500	Side Wall Angle / Cornière de mur latéral / Ángulo de la pared lateral / Seitenwandwinkel	4	
30	5986	Rear Wall Angle / Cornière arrière / Ángulo de la pared trasera / Rückwandwinkel	2	
31	11479	Door Jamb / Jambage de porte / Jamba de la puerta / Türpfosten	2	

PARTS LIST

LISTE DES PIÈCES
ARTÍCULOS DE FERRETERÍA TEILELISTE

Key No. Rep. N.º de refe-rencia Lfd. Nr.	Part No. Réf. pièce N.º de pieza Art.-Nr.	Part Description / Description de la pièce / Descripción de la pieza / Bezeichnung	Qty. Qté Cant. Menge	Part Views Profils de pièces Vistas desde un extremo Vor-handen
32	6403	Door Track Splice / Raccord de rail de porte / Empalme del riel de la puerta / Türschienenlasche	1	
33	9366	Door Track / Rail de porte / Riel de la puerta / Türlaufschiene	2	
34	6635	Gable Brace / Renfort de pignon / Abrazadera del gablete / Gie-belverstärkung	2	
35	6000	Right Gable / Pignon droit / Gablete derecho / Giebel rechts	2	
36	6001	Left Gable / Pignon gauche / Gablete izquierdo / Giebel links	2	
37	11499	Roof Beam / Poutre de toit / Viga del techo / Dachträger	8	
38	8468	Right Roof Panel / Panneau de toit droit / Panel del techo derecho / Dachblech rechts	2	
39	8469	Left Roof Panel / Panneau de toit gauche / Panel del techo izquierdo / Dachblech links	2	
40	6529	Roof Panel / Panneau de toit / Panel del techo / Dachblech	8	
41	11497	Roof Panel / Panneau de toit / Panel del techo / Dachblech	4	
42	80257	Roof Trim / Garniture de toit / Contramarco del techo / Dachab-schlussleiste	2	
43	6015	Roof Trim / Garniture de toit / Contramarco del techo / Dachab-schlussleiste	2	
44	11498	Roof Trim / Garniture de toit / Contramarco del techo / Dachab-schlussleiste	2	
45	6797	Ridge Cap / Faîtage / Tope del caballete / Firstabdeckung	2	

PARTS LIST

LISTE DES PIÈCES
ARTÍCULOS DE FERRETERÍA *TEILELISTE*

Key No. Rep. N.º de refe-rencia Lfd. Nr.	Part No. Réf. pièce N.º de pieza Art.-Nr.	Part Description / Description de la pièce / Descripción de la pieza / Bezeichnung	Qty. Qté Cant. Menge	Part Views Profils de pièces Vistas desde un extremo Vor-handen
46	6869	Ridge Cap / Faîtage / Tope del caballete / Firstabdeckung	1	
47	80243	Door Panel / Panneau porte / Panel puerta / Tür	2	
48	11480	Vertical Door Channel / Canal d'ouverture verticale de la porte / Canal de puerta vertical / Vertikale Türschiene	2	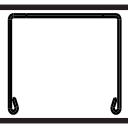
49	10497	Horizontal Door Brace / Renfort d'ouverture horizontale de la porte / Abrazadera de puerta horizontal / Horizontale Türschiene	4	
50	3719	Door Handle Brace / Renfort de poignée de porte / Abrazadera de la manija de la puerta / Türgriffversteifung	2	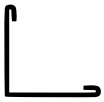
51	69835	Edge Trim(Green) / Garniture de bordure (verte) / Contramarco del gablete de (verde) / Kantenschutz (Grün)	4	

ASSEMBLY BY KEY NO.

PIÈCES PAR N° DE REPÈRE MONTAGE NACH LFD. NR.
MONTAJE POR N.º DE REFERENCIA

10IK

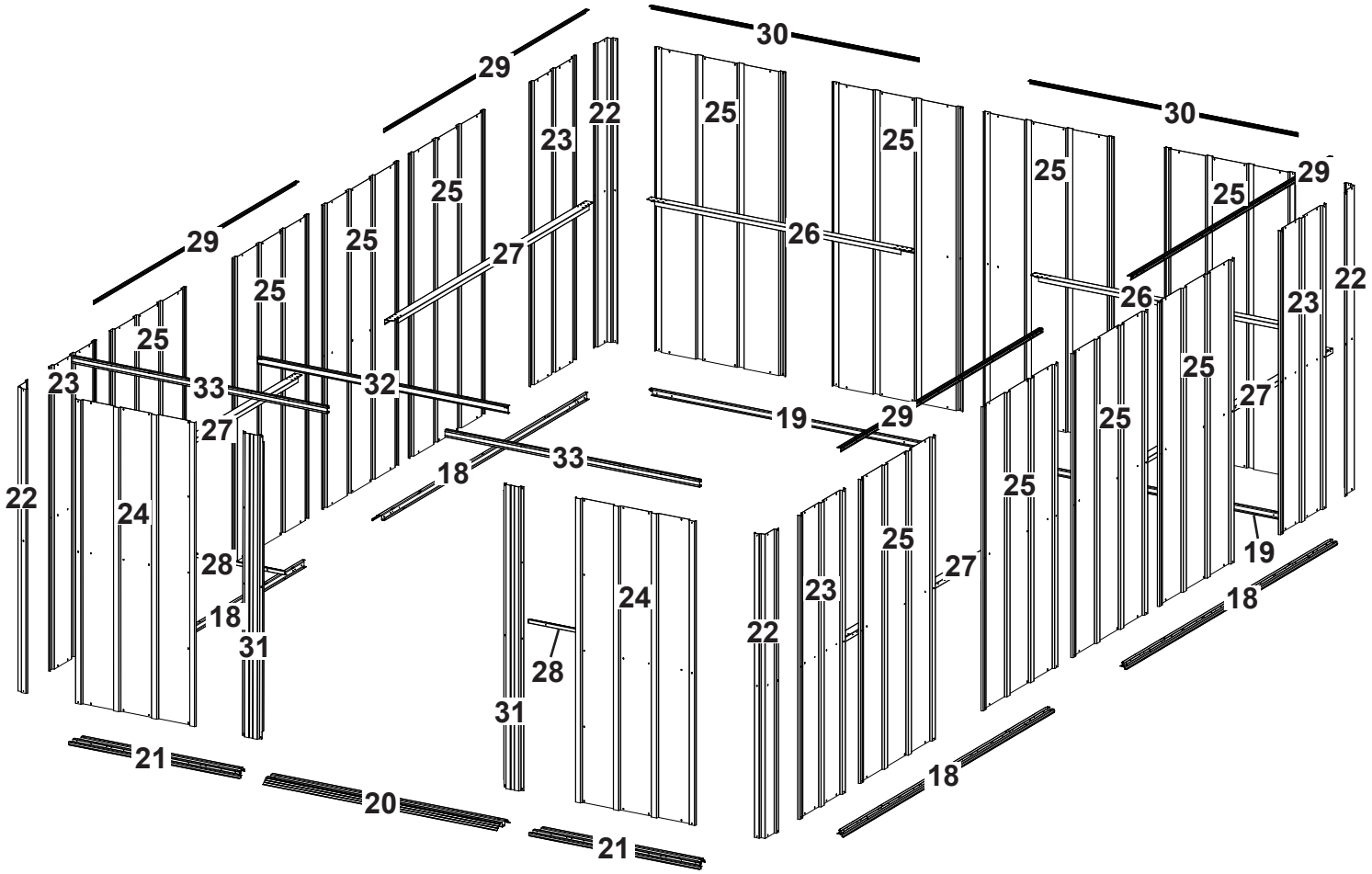

ASSEMBLY BY KEY NO.

PIÈCES PAR N° DE REPÈRE MONTAGE NACH LFD. NR. MONTAJE POR N.º DE REFERENCIA

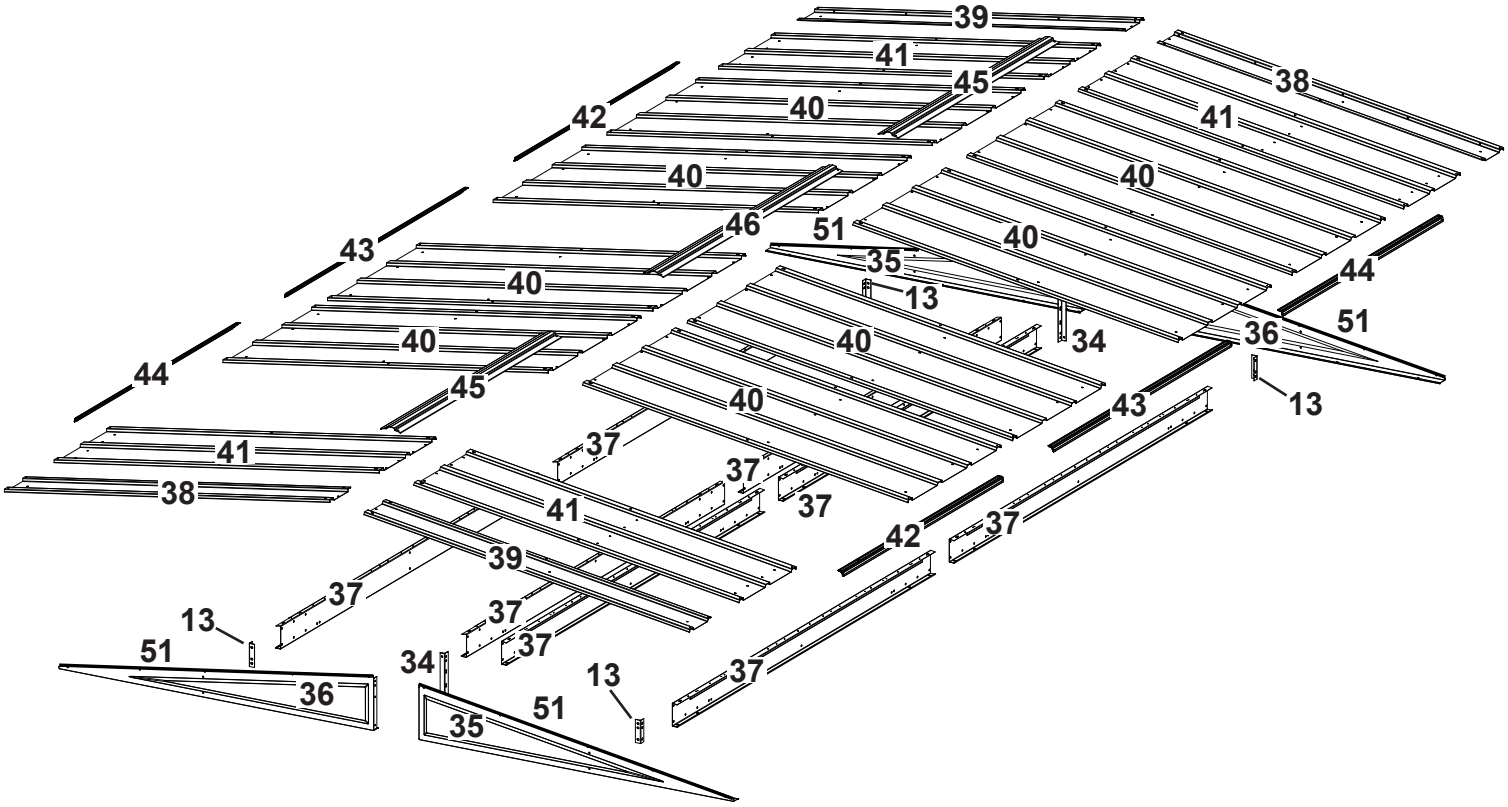

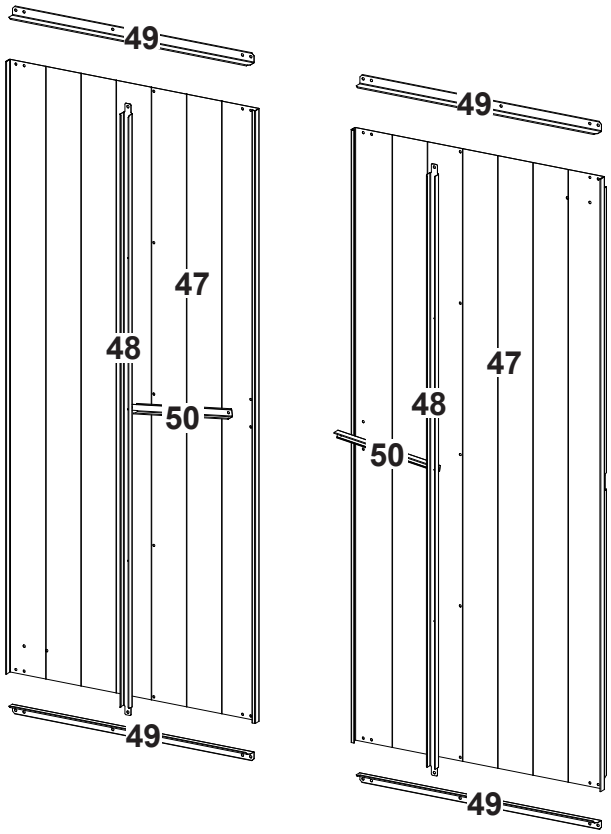

CONSTRUCTING A FOUNDATION *CONSTRUIRE UNE FONDATION*

Wood Platform / Plateforme en bois

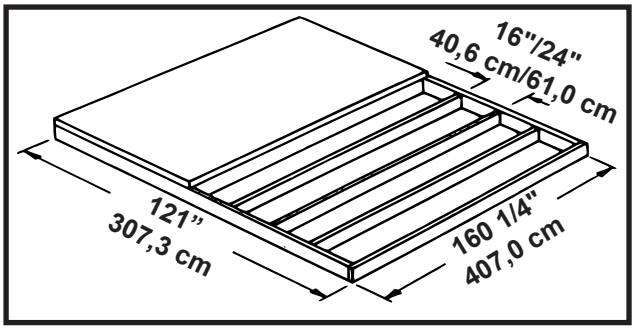

Concrete Slab / Dalle en béton

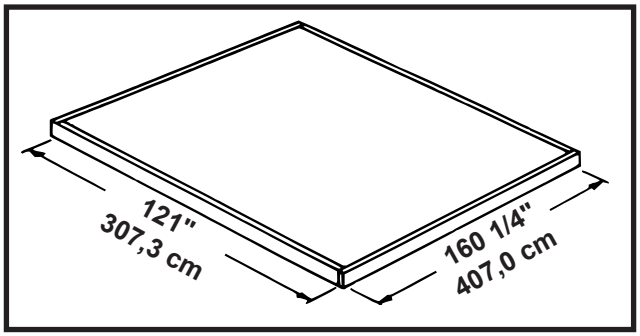

* IMPORTANT *

The base MUST be flat and level to provide adequate support for your building, otherwise the *PRE-DRILLED HOLES WILL NOT ALIGN AND IT CANNOT BE ASSEMBLED*. No matter which of the options below you choose for a base, an ARROW ANCHORING KIT is recommended as an effective method of properly securing your building after assembly is complete.

OPTION 1: Build directly on the ground
OPTION 2: Wood Platform
NOTE: Pressure Treated Lumber must *NOT* be used where it will make contact with your storage building. The properties of Pressure Treated Lumber will cause accelerated corrosion. **If Pressure Treated Lumber comes in contact with your storage building your warranty will be voided.** The platform should be level and flat (free of bumps, ridges, etc.) to provide good support for the building. The necessary materials may be obtained from your local lumber yard.
OPTION 3: Concrete Slab
The slab should be **at least 4" (10,2 cm)** thick.

* IMPORTANT *

La base DOIT être plate et de niveau pour fournir un support adéquat à votre bâtiment, sinon les trous *PRÉ-PERCÉS NE S'ALIGNERONT PAS ET ILS NE POURRONT PAS ÊTRE ASSEMBLÉS*. Quelque que soit l'option ci-dessous choisie pour la base, un NÉCESSAIRE D'ANCRAGE ARROW est recommandé pour amarrer solidement l'abri une fois que le montage est terminé.

OPTION 1 : Construire à même le sol
OPTION 2 : Plateforme en bois
***REMARQUE* :** Ne *PAS* utiliser de bois traité sous pression aux points de contact avec l'abri. **Le bois traité sous pression contribue à accélérer la corrosion. Le contact de bois traité sous pression avec l'abri aura pour effet d'annuler la garantie.** La plateforme doit être plate et de niveau (sans bosses, arêtes, etc.) afi n d'offrir un bon support à l'abri. Les matériaux nécessaires peuvent s'obtenir auprès d'un fournisseur de bois d'oeuvre local.
OPTION 3 : Dalle en béton
La dalle doit avoir **au moins 4 "(10,2 cm)** d'épaisseur.

CONSTRUYENDO UNA FUNDACIÓN *BAU EINER BODENPLATTE*

Plataforma de Madera / Plattform aus Holz

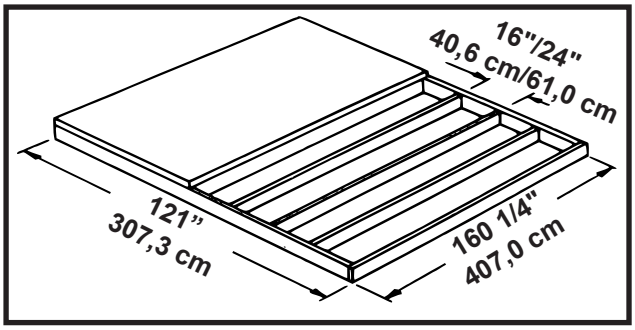

Losa de Hormigón / Bodenplatte aus Beton

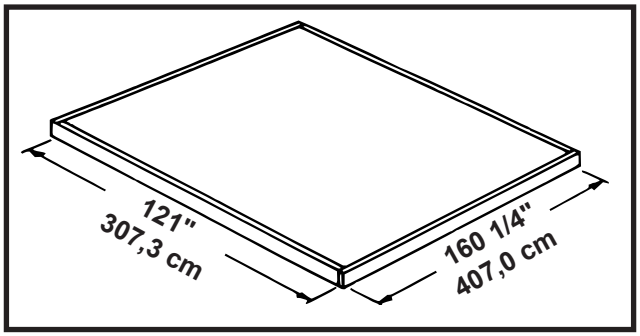

* IMPORTANTE *

La base DEBE ser plana y nivelada para proporcionar el soporte adecuado para su edificio; de lo contrario, los *AGUJEROS PRETALADRADOS NO SE ALINEARÁN Y NO SE PUEDEN MONTAR*. Independientemente de las siguientes opciones que elija como base, se recomienda un KIT DE SUJECIÓN ARROW como método efi caz para sujetar adecuadamente su cobertizo después de terminar el ensamblaje.

OPCIÓN 1: Construir directamente en el suelo
OPCIÓN 2: Plataforma de madera
***NOTA*:** La madera tratada a presión **NO** debe usarse donde haga contacto con su edificio de almacenamiento. Las propiedades de la madera tratada a presión causarán corrosión acelerada. **Si la madera tratada a presión entra en contacto con su edificio de almacenamiento, su garantía quedará anulada.** La plataforma debe estar nivelada y plana (libre de golpes, crestas, etc.) para proporcionar un buen soporte para el edificio. Los materiales necesarios se pueden obtener de su aserradero local.
OPCIÓN 3: Losa de hormigón
La losa debe tener **al menos 4 "(10,2 cm)** de espesor**.**

WICHTIG

Der Sockel MUSS flach und eben sein, um eine angemessene Unterstützung für Ihr Gebäude zu gewährleisten. Andernfalls werden die *VORGEBOHRTEN LÖCHER NICHT AUSGERICHTET UND ES KANN NICHT ZUSAMMENGEBAUT WERDEN.* Unabhängig davon, für welche der nachfolgend genannten Möglichkeiten Sie sich als Fundament entscheiden, empfiehlt sich ein ARROW-VERANKERUNGSKIT als wirkungsvolle Methode zur ordnungsgemäßen Sicherung Ihres Bauwerks nach Abschluss der Montagearbeiten.

MÖGLICHKEIT 1: Direkt auf dem Untergrund (Erde)

MÖGLICHKEIT 2: Plattform aus Holz
HINWEIS: An Stellen, an denen es mit Ihrem Geräteschuppen in Kontakt kommen würde, darf kein kesseldruckimprägniertes Holz verwendet werden. Kesseldruckimprägniertes Holz hat Eigenschaften, die zu beschleunigter Korrosion führen. **Wenn kesseldruckimprägniertes Holz mit Ihrem Geräteschuppen in Kontakt kommt, wird Ihre Garantie ungültig.**

MÖGLICHKEIT 3: Bodenplatte aus Beton
Die Bodenplatte sollte **wenigstens 10,2 cm** stark sein.

1: FLOOR FRAME

CADRE DE PLANCHER
MARCO DE PISO
BODENRAHMEN

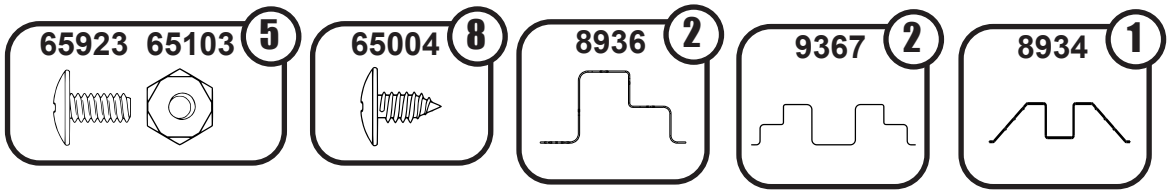

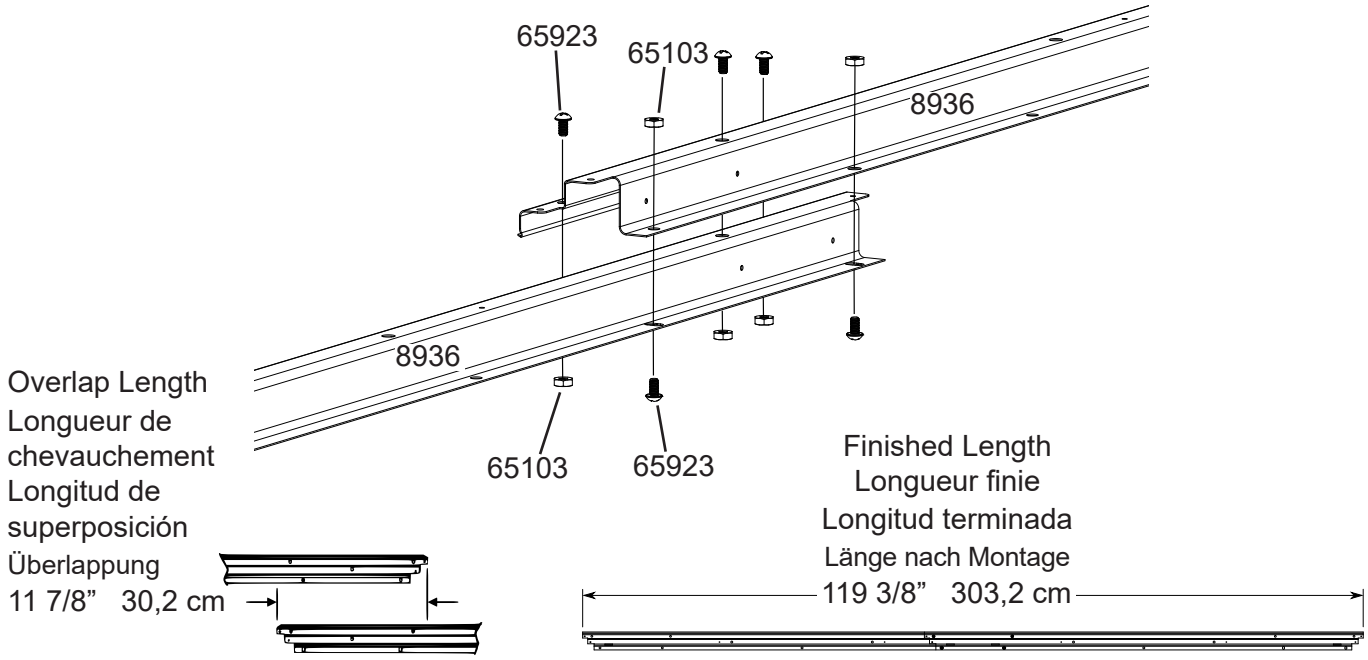

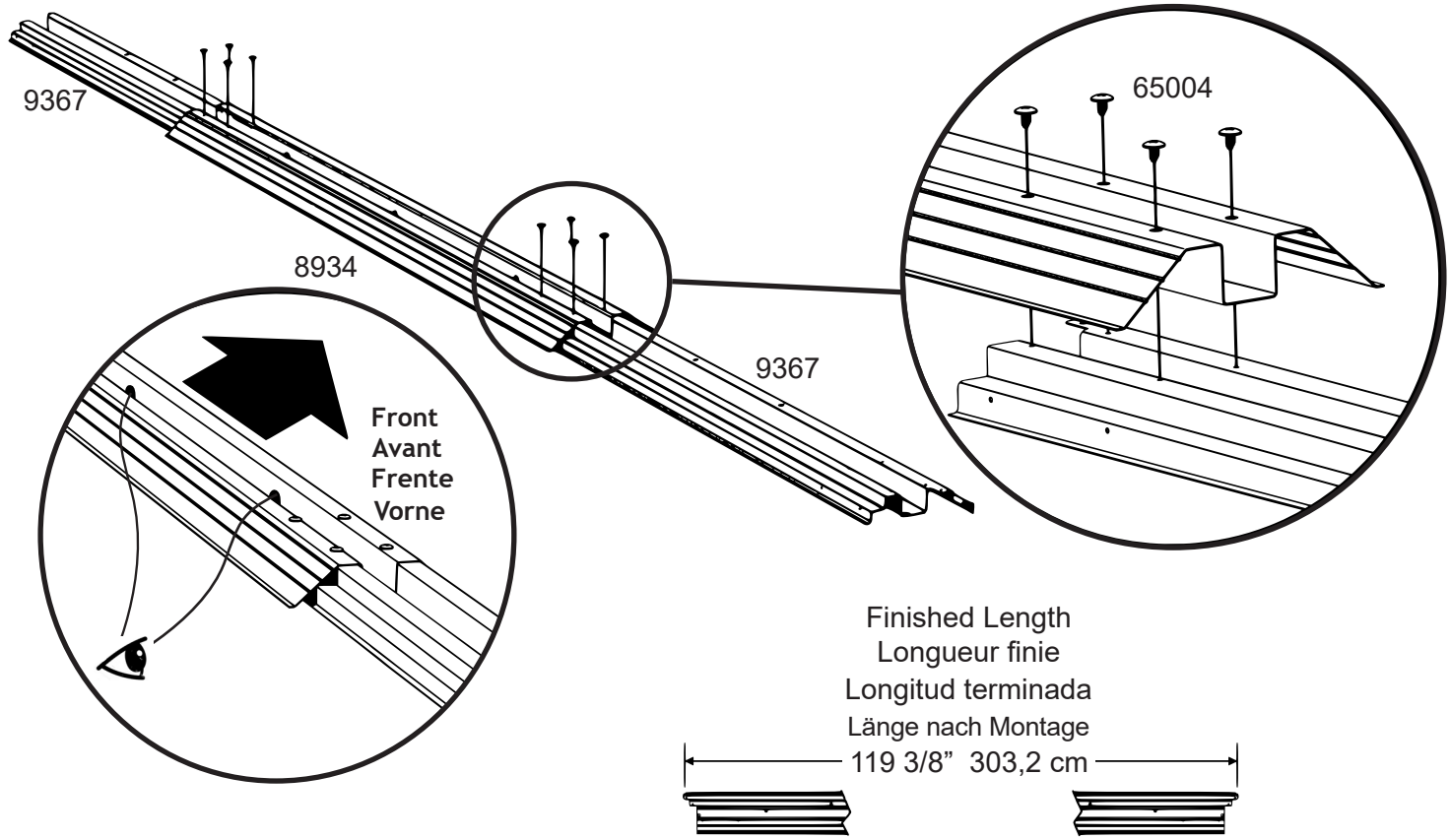

1: FLOOR FRAME

CADRE DE PLANCHER
MARCO DE PISO
BODENRAHMEN

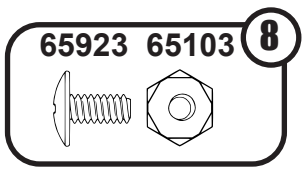

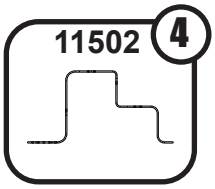

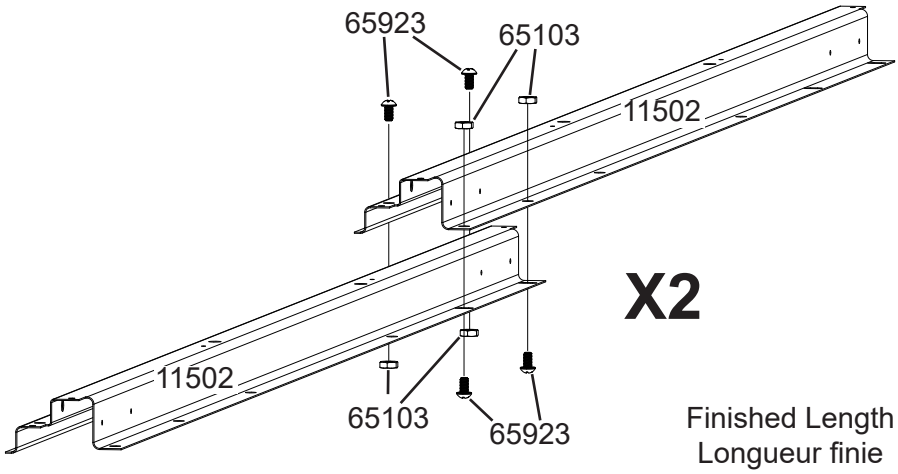

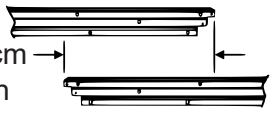

11 7/8” 30,2 cm
Overlap Length
Longueur de chevauchement
Longitud de superposición
Überlappung

Finished Length
Longueur finie
Longitud terminada
Länge nach Montage

158 5/8” 402,9 cm

1: FLOOR FRAME

CADRE DE PLANCHER
MARCO DE PISO *BODENRAHMEN*

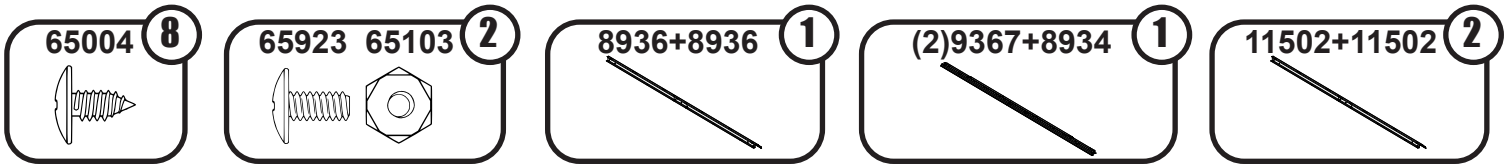

NOTES:
Do NOT fasten your Floor Frames to your Base at this time. You will anchor your building after it is erected.

The Floor Frame must be BOTH square AND level or the holes will not line up properly.

Measure diagonally from corner to corner. When diagonal measurements are equal, the Frame is square.

REMARQUES:
Ne PAS attacher les éléments de cadre de plancher à la base à ce stade. L'abri sera ancré une fois qu'il est assemblé.

Le cadre de plancher doit être À LA FOIS d'équerre et de niveau pour que les trous s'alignent correctement.

Mesurer en diagonale d'un coin à l'autre. Lorsqu'elles sont égales, le cadre de plancher est d'équerre.

NOTAS:
NO fije los tirantes del piso a la base en este momento. Anclará la estructura después de que esté erguida.

El tirante del piso debe estar TANTO cuadrado COMO nivelado o los orificios no se alinearán correctamente.

Mida diagonalmente de esquina a esquina. Cuando las medidas diagonales son iguales, el tirante está cuadrado.

HINWEIS:
Befestigen Sie Ihre Bodenrahmen noch NICHT am Fundament. Sie verankern Ihr Bauwerk erst, nachdem es fertig aufgebaut ist.

Der Bodenrahmen muss SOWOHL rechtwinklig ALS AUCH waagerecht sein. Andernfalls fluchten die Löcher nicht richtig.

Messen Sie diagonal von Ecke zu Ecke. Wenn die diagonalen Abmessungen gleich sind, ist der Rahmen rechtwinklig.

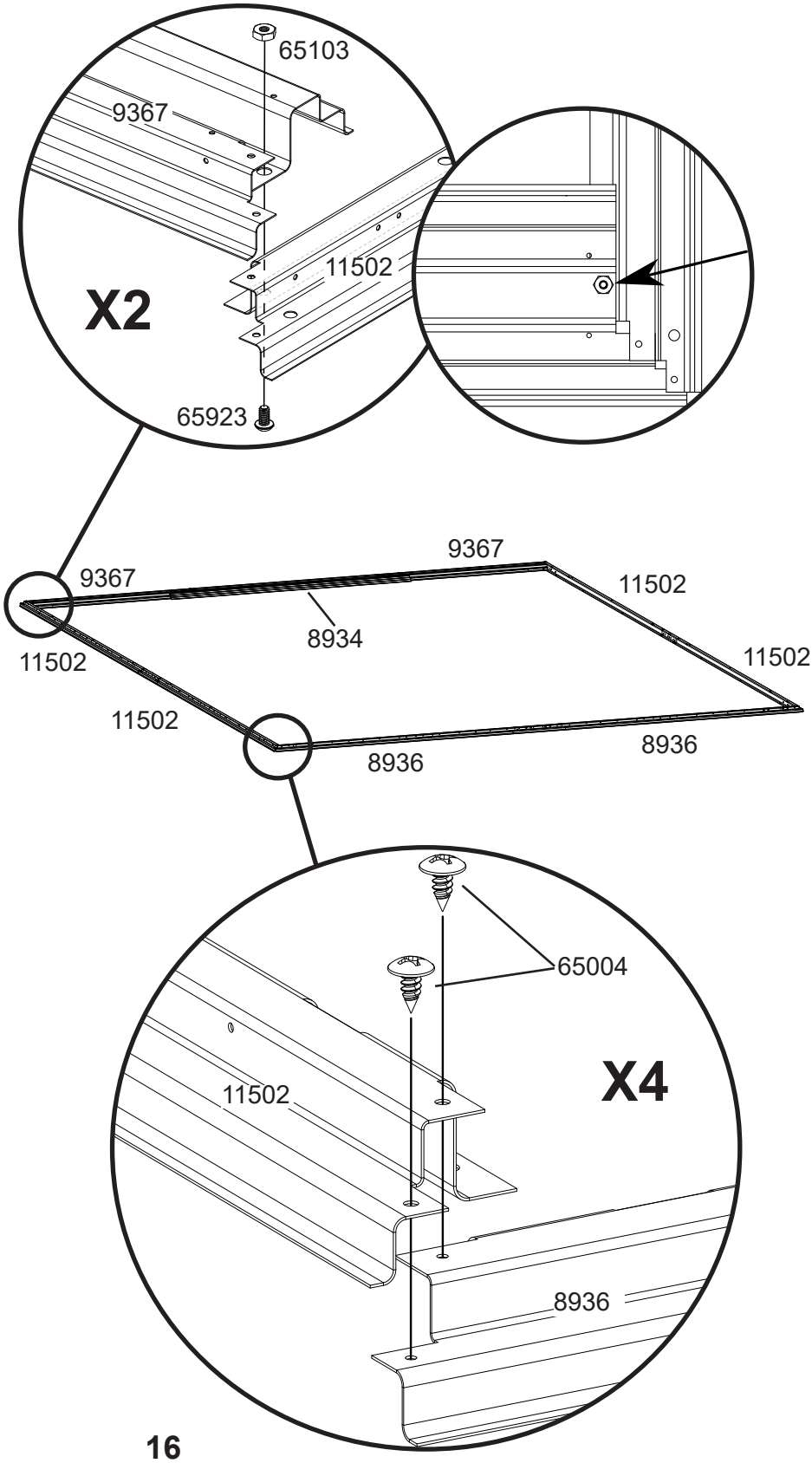

2: PRE-ASSEMBLY

PRÉ-ASSEMBLAGE
PRE-ENSAMBLE VORMONTAGE

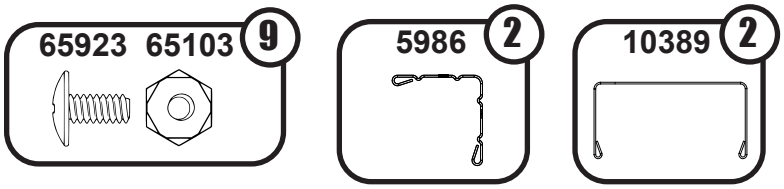

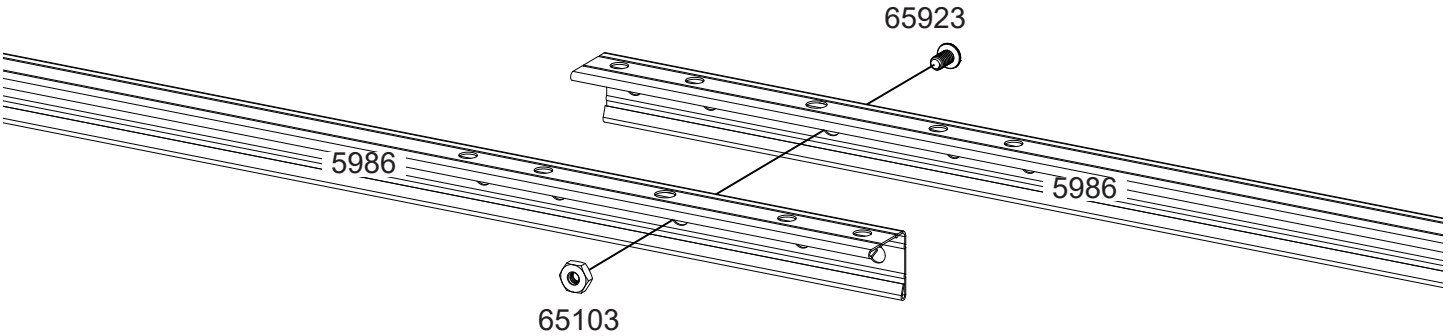

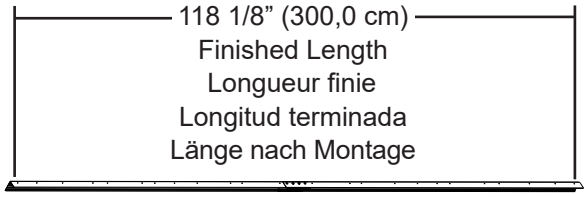

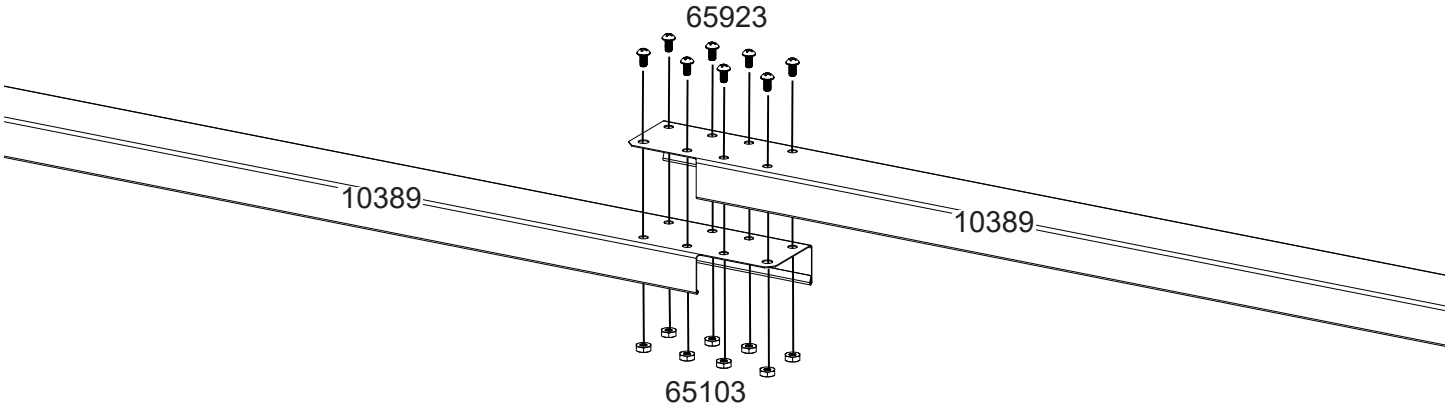

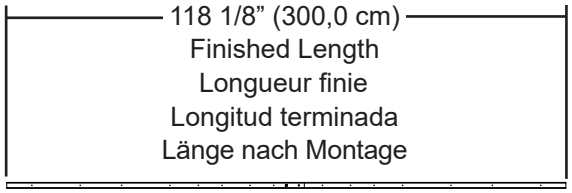

2: PRE-ASSEMBLY

PRÉ-ASSEMBLAGE
PRE-ENSAMBLE VORMONTAGE

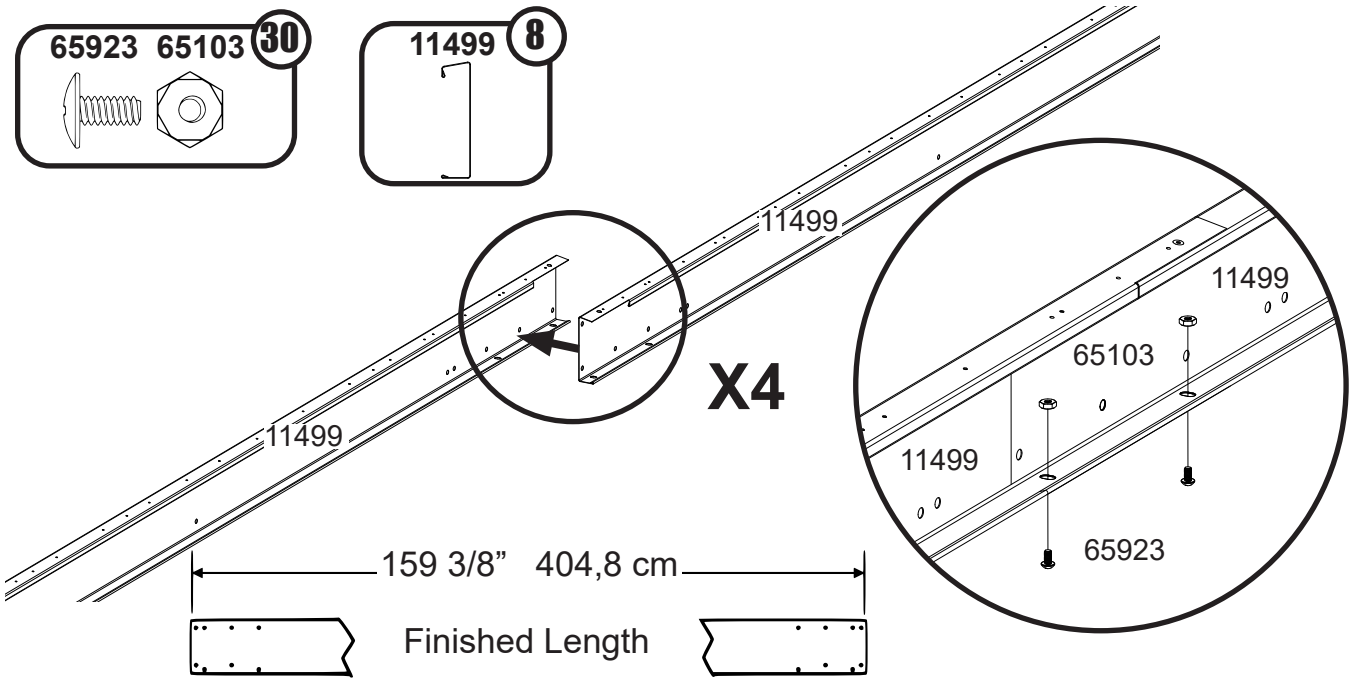

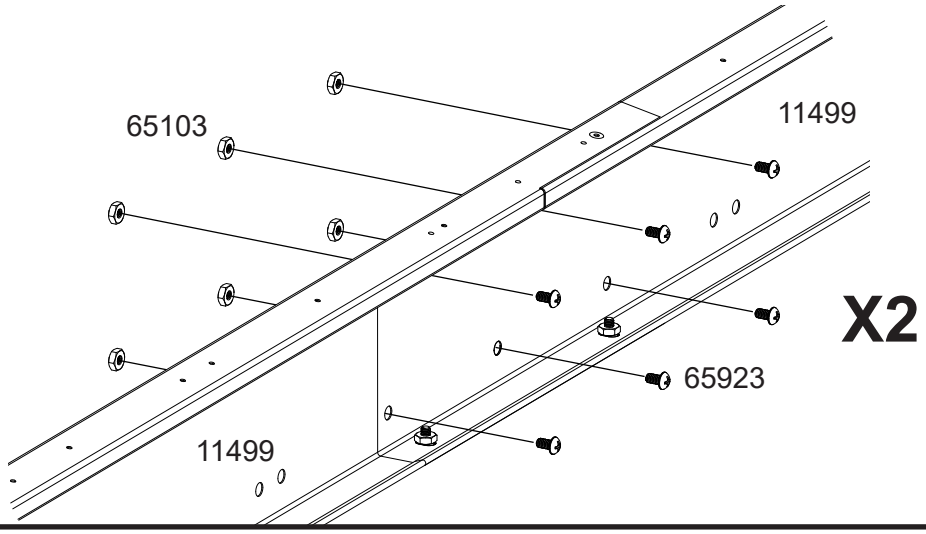

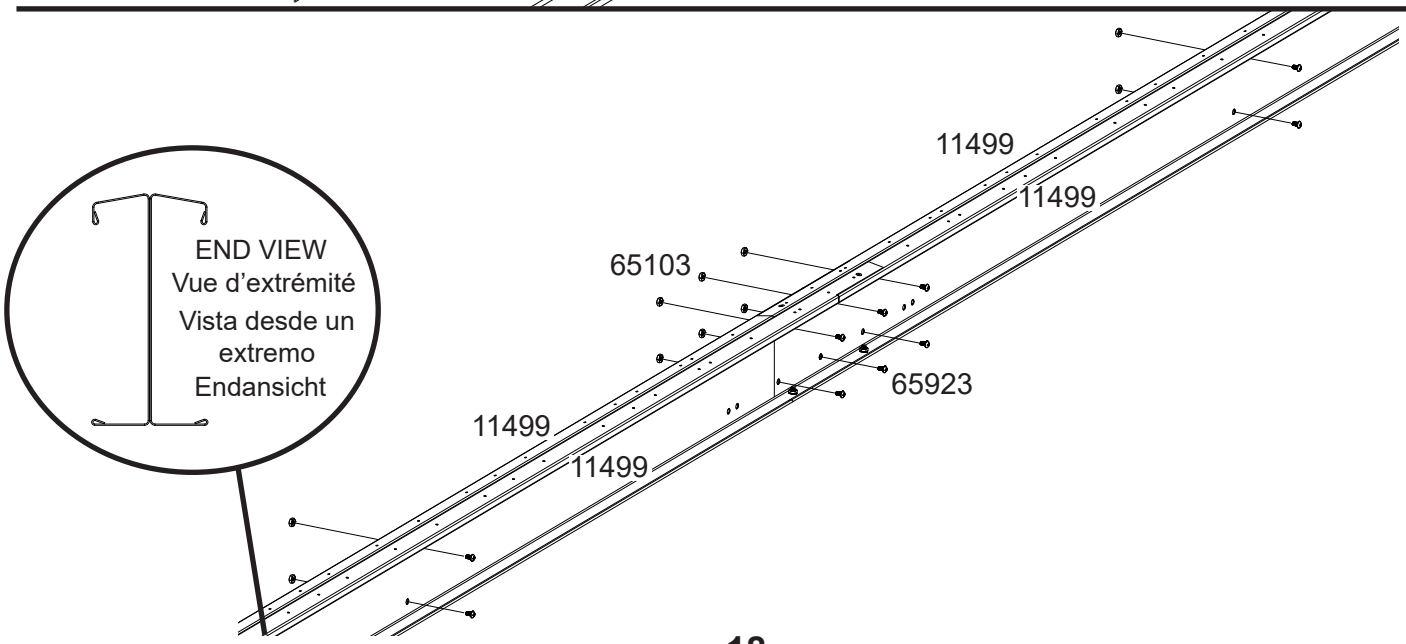

2: PRE-ASSEMBLY

PRÉ-ASSEMBLAGE
PRE-ENSAMBLE VORMONTAGE

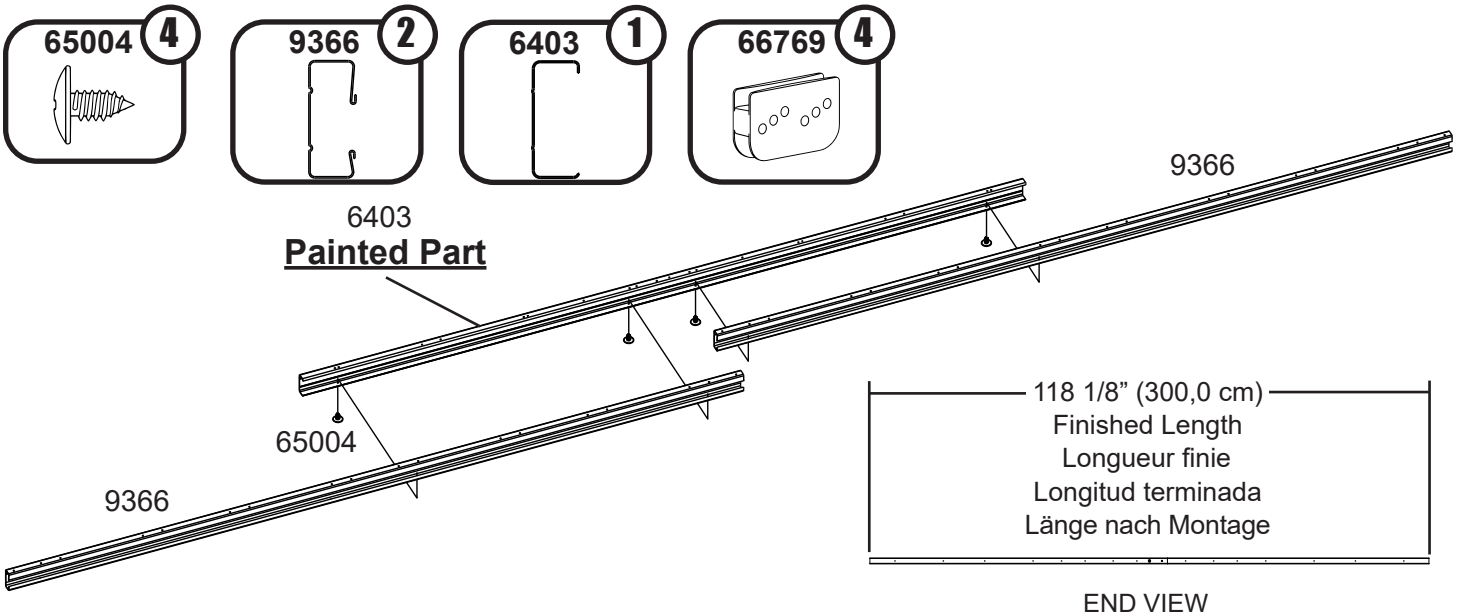

118 1/8” (300,0 cm)
Finished Length
Longueur finie
Longitud terminada
Länge nach Montage

END VIEW
PROFIL
VISTA DESDE UN EXTREMO
ENDANSICHT

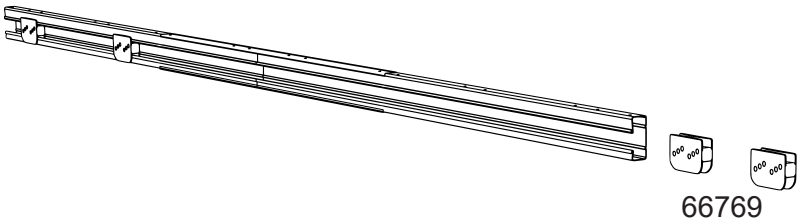

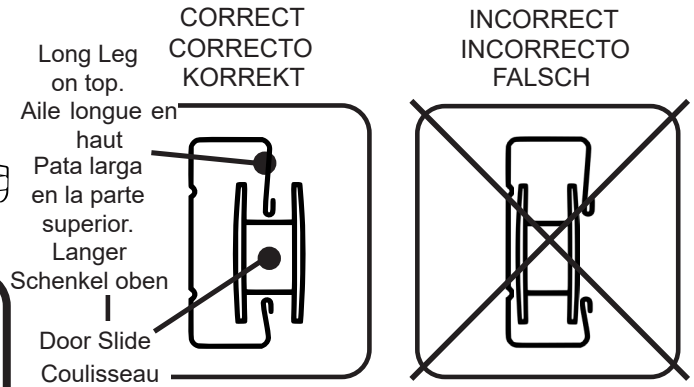

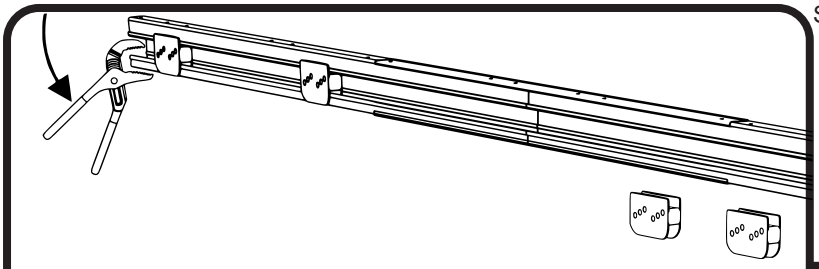

Slides should be installed in Door Track prior to installation. However, if this step is overlooked or if the Slides need to be removed for maintenance, the following procedure may be used.

Les coulisseaux doivent être placés dans le rail de porte avant la pose du rail. Toutefois, si cette étape est omise ou si les coulisseaux doivent être déposés à des fins d’entretien, la méthode suivante peut être utilisée.

Se deben instalar los rodamientos en el riel de la puerta antes de la instalación. Sin embargo, si se saltea este paso o si se deben extraer los rodamientos para mantenimiento, se debe realizar el siguiente procedimiento.

Die Schlitten sollten vor dem Einbau in der Türschiene montiert werden. Falls dieser Schritt ausgelassen wird oder die Schlitten für Wartungsarbeiten entfernt werden müssen, geht man wie folgt vor.

To remove or install Door Slides:

- Remove Doors from Slides and set aside.
- Using pliers, bend down a corner of the Door Track.
- Remove or install Door Slides.
- Carefully bend the corner back into position.

Pour déposer ou poser les coulisseaux de porte :

- Détacher les portes des coulisseaux et les mettre de côté.
- Avec une pince, rabattre un coin du rail de porte.
- Retirer ou enfiler les coulisseaux de porte.
- Avec précaution, remettre le coin du rail dans sa position d’origine.

Para extraer o instalar los rodamientos de la puerta:

- Saque las puertas de los rodamientos y sepárelas.
- Con un alicate, doble hacia abajo un ángulo del riel de la puerta.
- Saque o instale los rodamientos de la puerta.
- Con cuidado, doble el ángulo nuevamente a su posición.

Türschlitten Entfernen oder Einbauen:

- Türe der Schlitten entfernen und beiseite stellen.
- Mit einer Zange eine Ecke der Türschiene nach unten biegen.
- Türschlitten entfernen oder einbauen.
- Die Ecke vorsichtig zurück an ihren Platz biegen.

2: PRE-ASSEMBLY

PRÉ-ASSEMBLAGE
PRE-ENSAMBLE VORMONTAGE

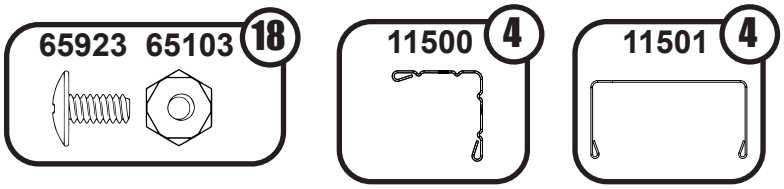

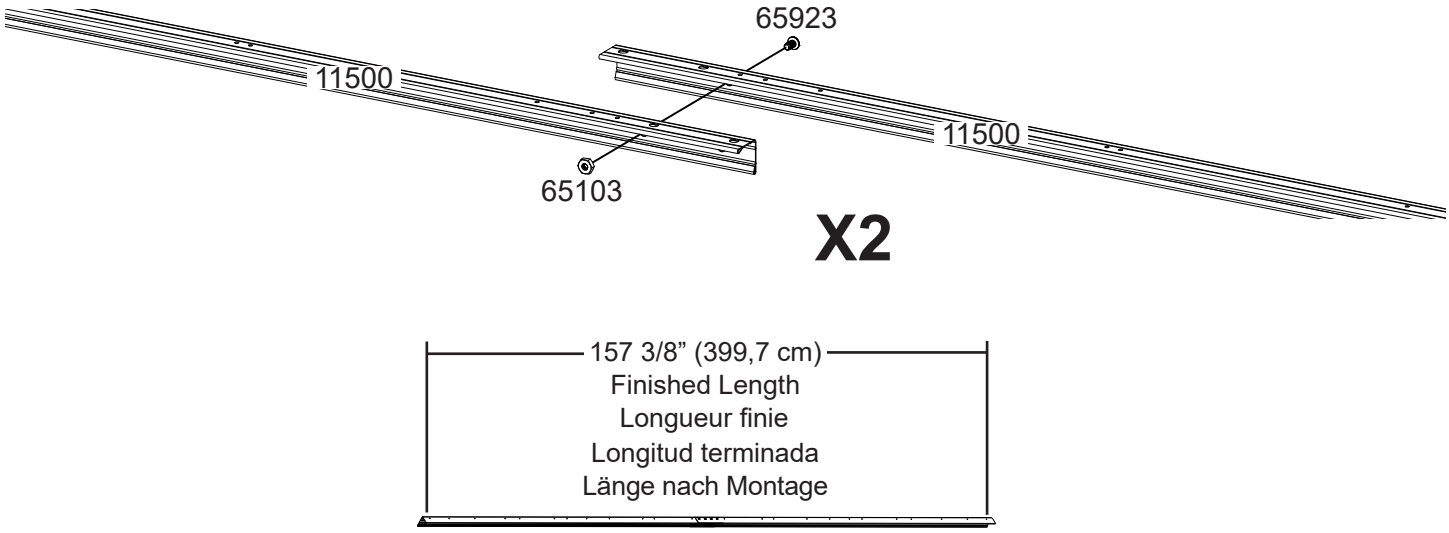

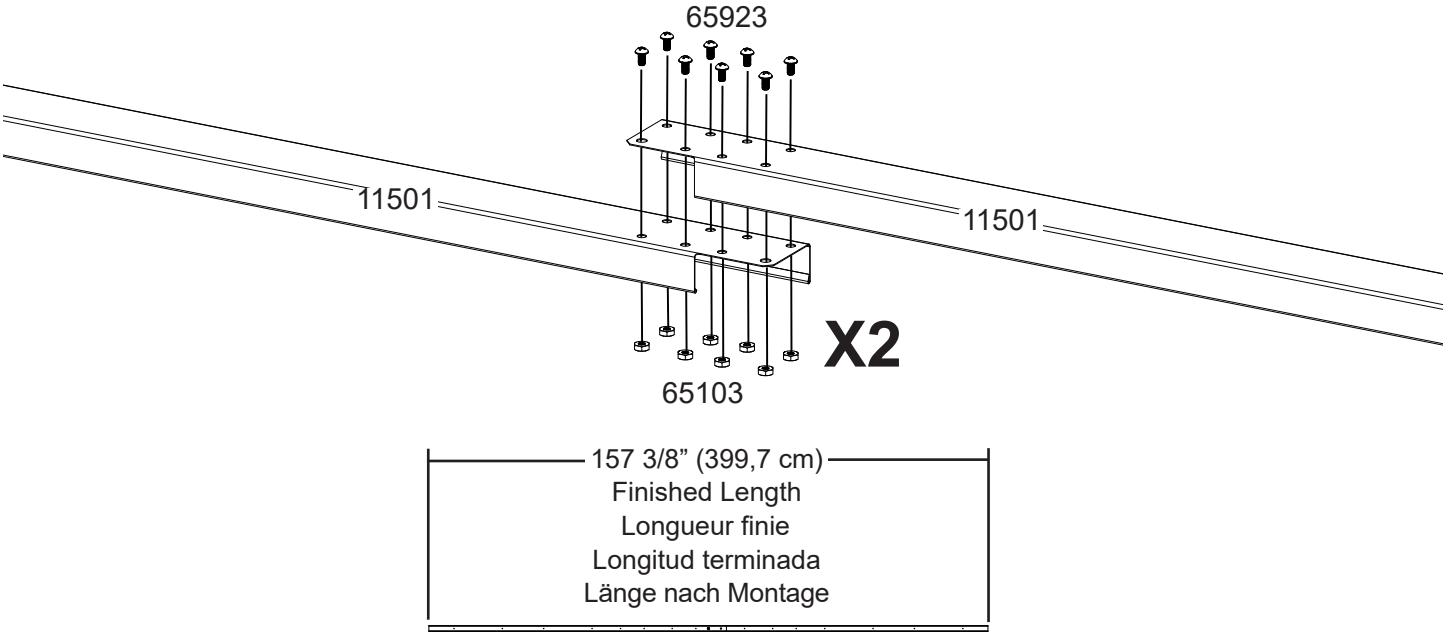

3: CORNER PANELS

PANNEAUX D'ANGLE
PANELES DE ESQUINA ECKPLATTEN

21IB

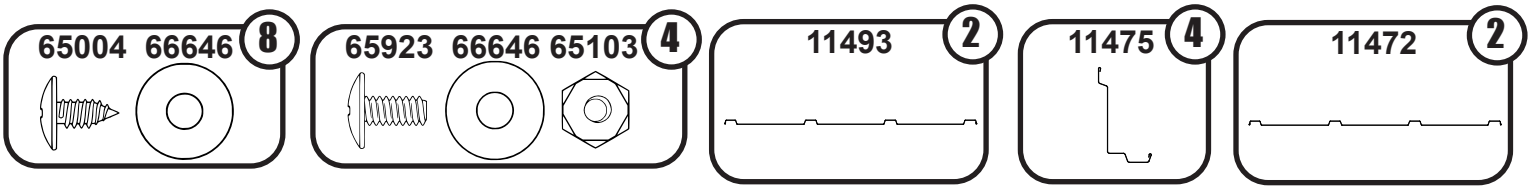

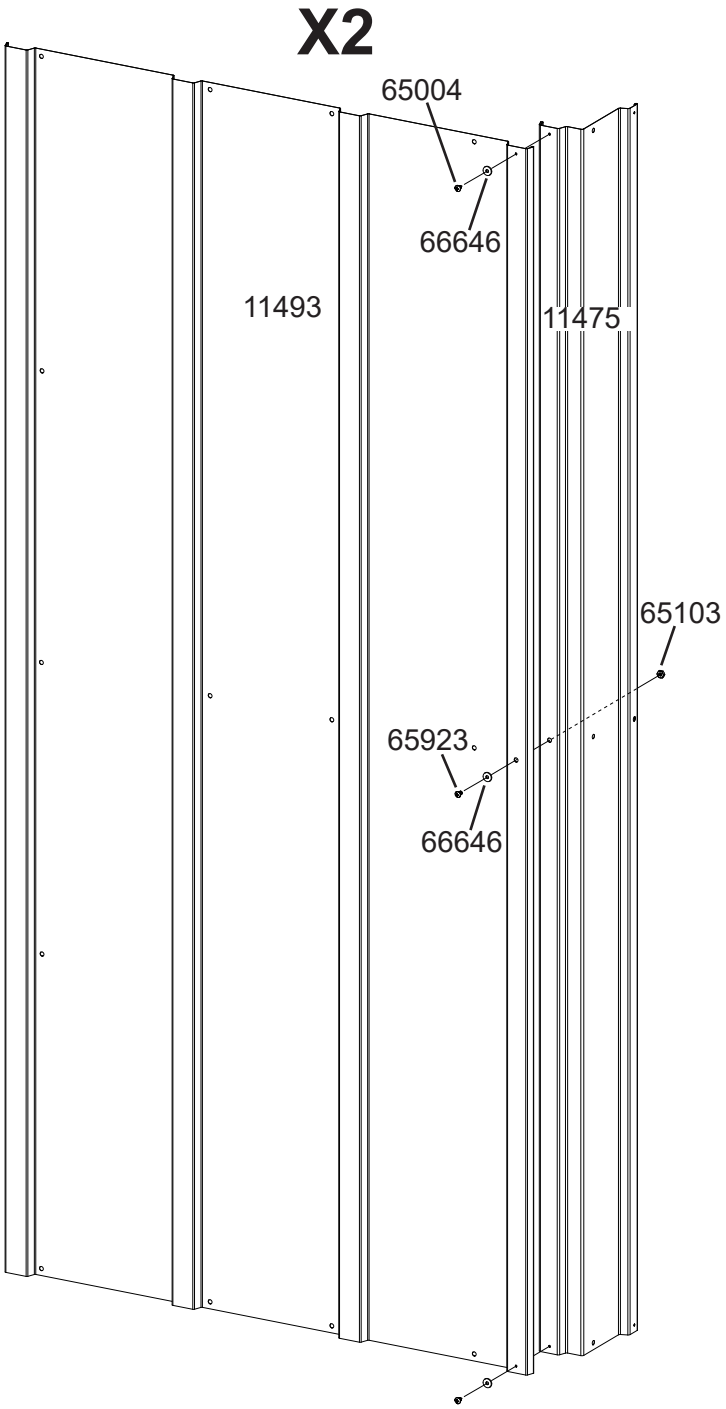

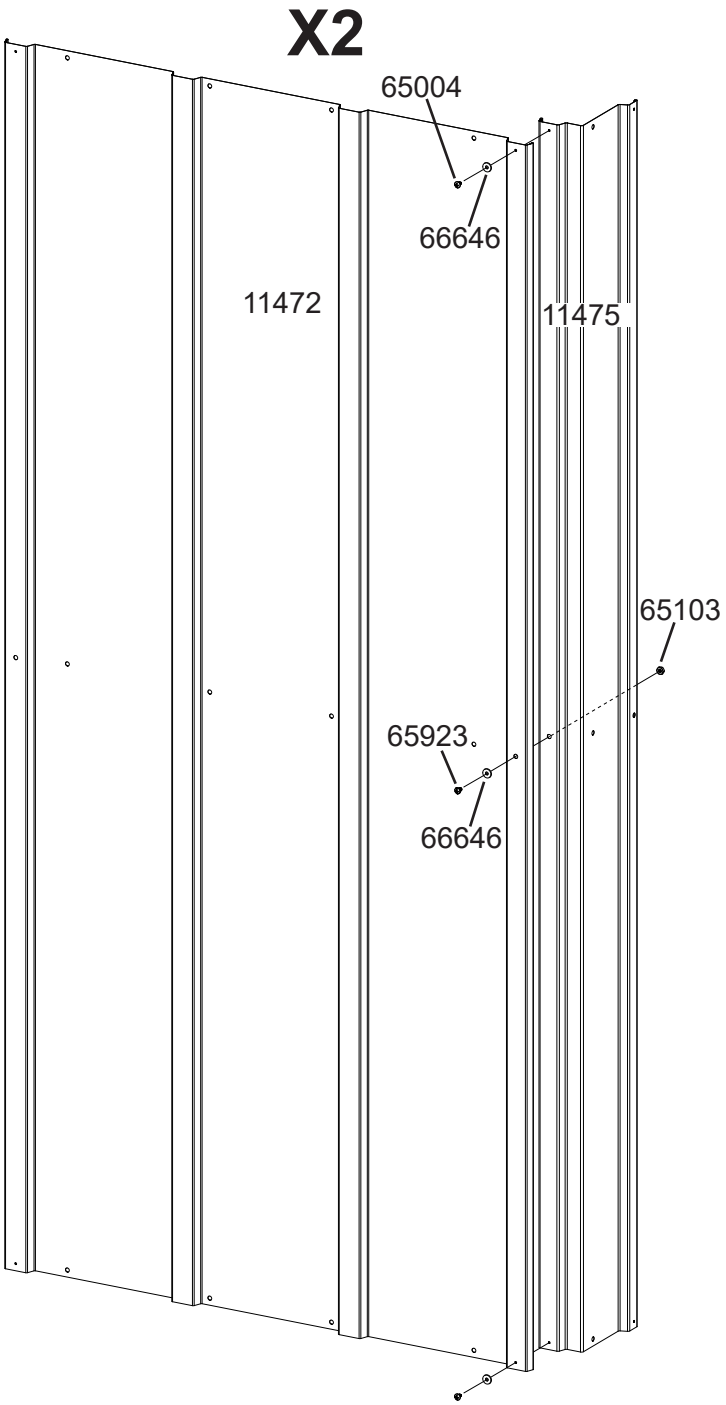

3: CORNER PANELS

PANNEAUX D'ANGLE
PANELES DE ESQUINA ECKPLATTEN

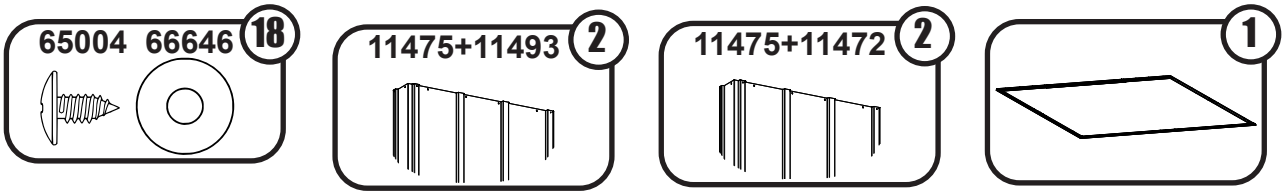

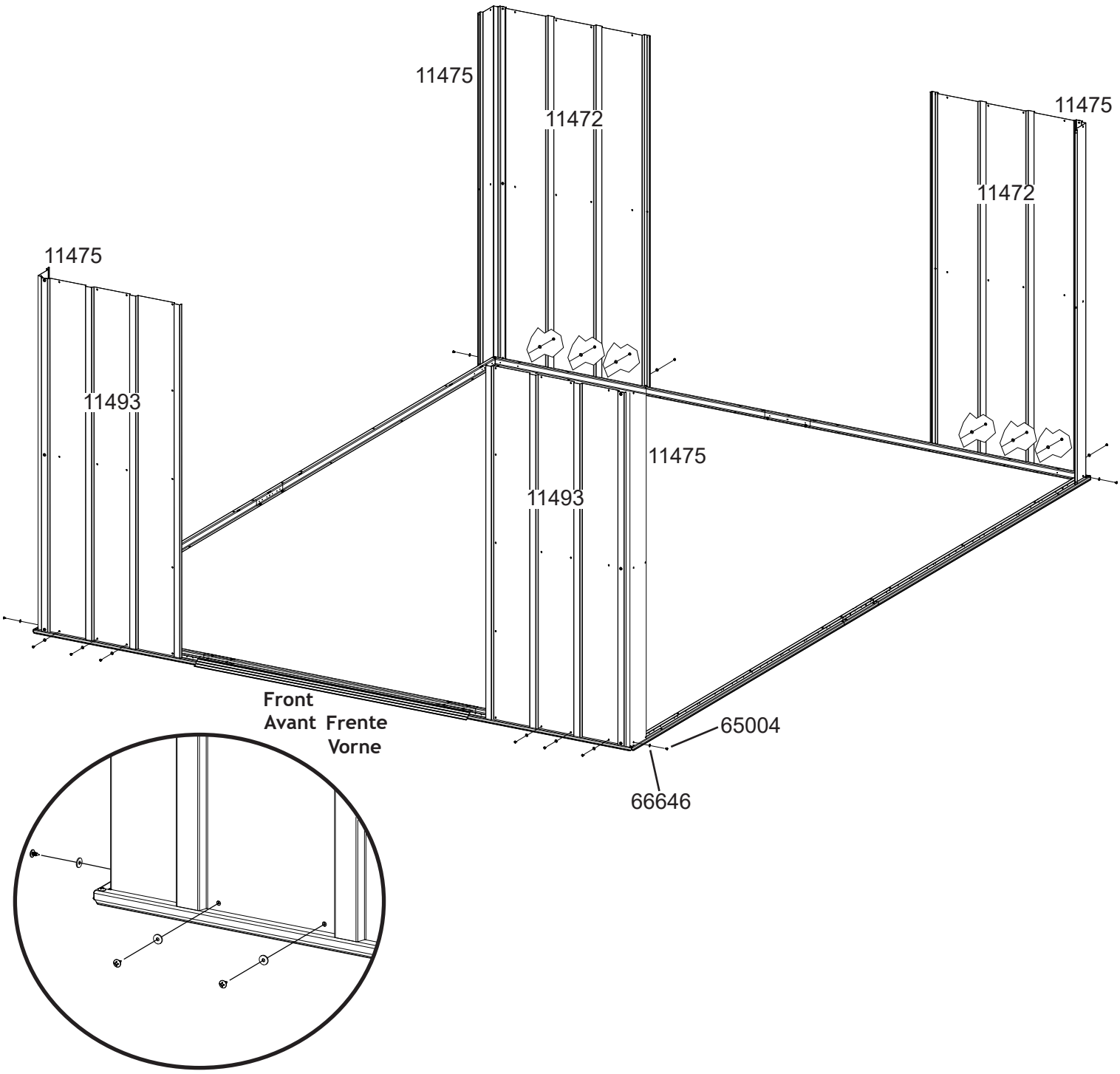

4: WALL ANGLE *CORNIÈRE DE MUR* *ÁNGULO DE LA PARED* *WANDWINKEL*

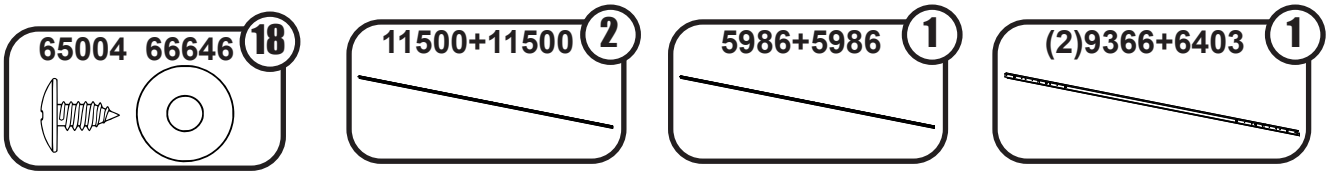

66646
65004
5986+5986
11500+11500
9366
6403
9366
11500+11500
9366
Long Leg on Top.
Aile longue en haut.
Pata larga en la parte superior.
Langer Schenkel oben
Opening Faces In.
Ouverture vers l'intérieur.
Lados de la abertura hacia adentro.
Öffnung nach innen
Short Leg on Bottom.
Aile courte en bas.
Pata corta en la parte inferior.
Kurzer Schenkel unten
Front
Avant
Frente
Vorne

5: WALL PANELS

PANNEAUX DE MUR
PANELES DE LA PARED WANDBLECHE

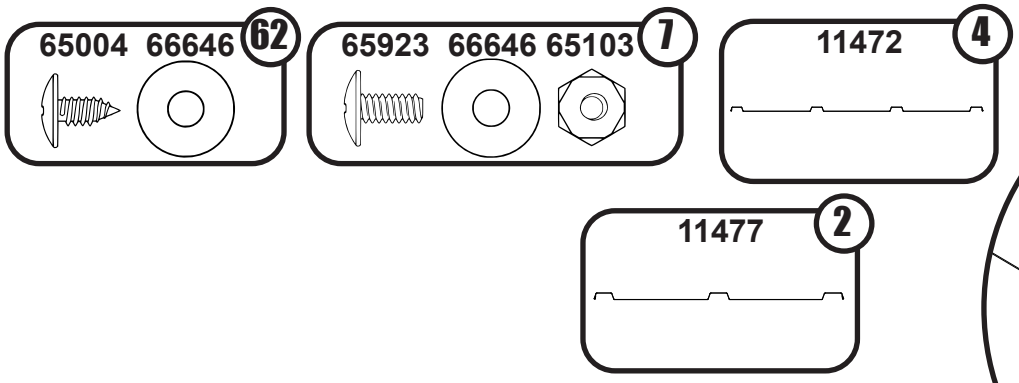

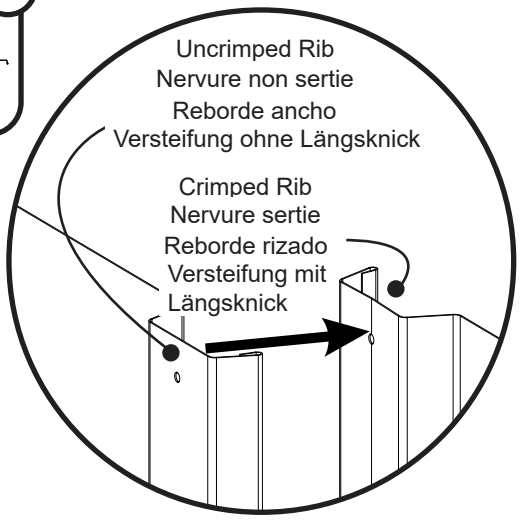

Whenever a crimped rib and an uncrimped rib meet, the crimped rib should be placed UNDER the uncrimped rib if possible.

Lors de l'assemblage de toute nervure sertie avec une nervure non sertie, la nervure sertie doit être placée SOUS la nervure non sertie autant que possible.

Cuando un reborde rizado y un reborde ancho se unen, el reborde rizado debe colocarse DEBAJO del reborde ancho, si es posible.

Immer dann, wenn eine Versteifung mit Längsknick an eine Versteifung ohne Längsknick stößt, sollte die Versteifung mit Längsknick falls möglich UNTER der Versteifung ohne Längsknick montiert werden.

65004
66646
11477
11472
11472
11472
11472
11477

Front
Avant
Frente
Vorne

65923
66646
65103

5: WALL PANELS

PANNEAUX DE MUR
PANELES DE LA PARED WANDBLECHE

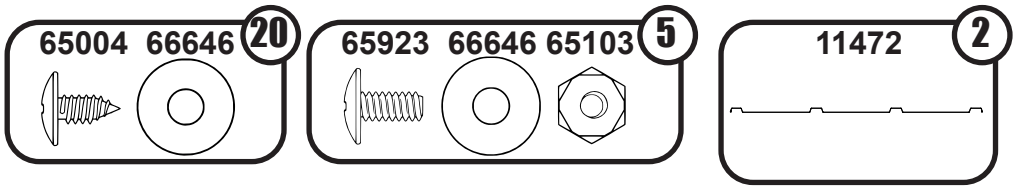

11472
11472
11472
11472
65103
66646
66646
65004
65923
65103
65923
66646
11472
11472
Rear
Arrière
Atrás
Hinten

5: WALL PANELS

PANNEAUX DE MUR
PANELES DE LA PARED WANDBLECHE

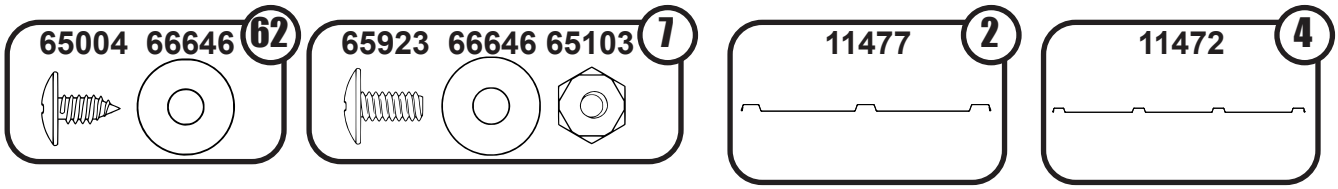

6: DOOR JAMB

JAMBAGE DE PORTE
JAMBA DE LA PUERTA TÜRPFOSTEN

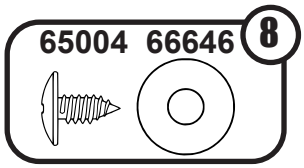

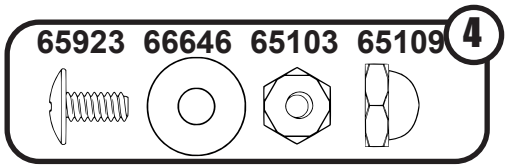

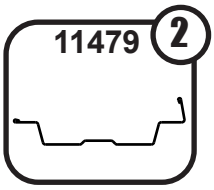

11479

11479

11479

11479

65923

66646

65103

65109

Front
Avant
Frente
Vorne

65004 66646

7: WALL CHANNEL

LONGERON DE MUR
CANALETA DE LA PARED
WAND VERSTREBUNG

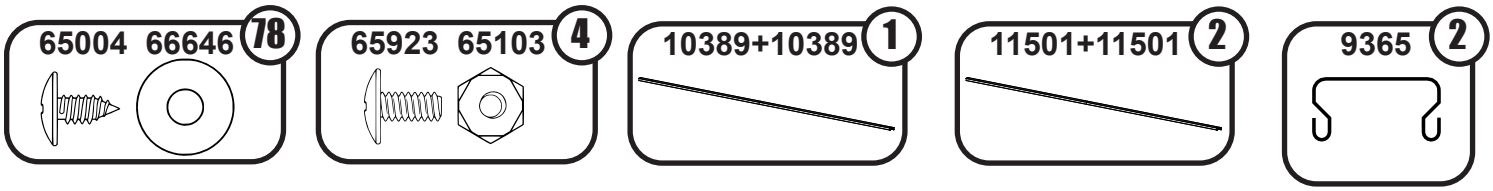

65923
10389
11501
65103
10389+10389
11501+11501
11501+11501
9365
65004
9365
66646
Front
Avant
Frente
Vorne

8: GABLES

PIGNON
GABLETE GIEBEL

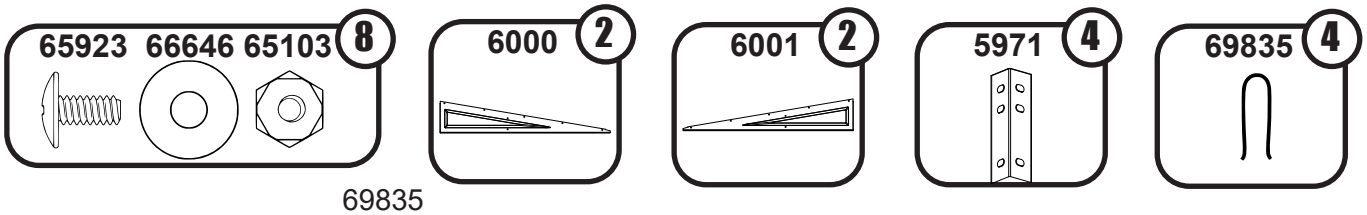

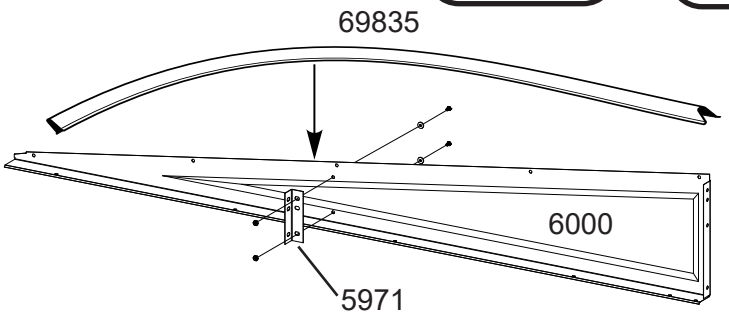

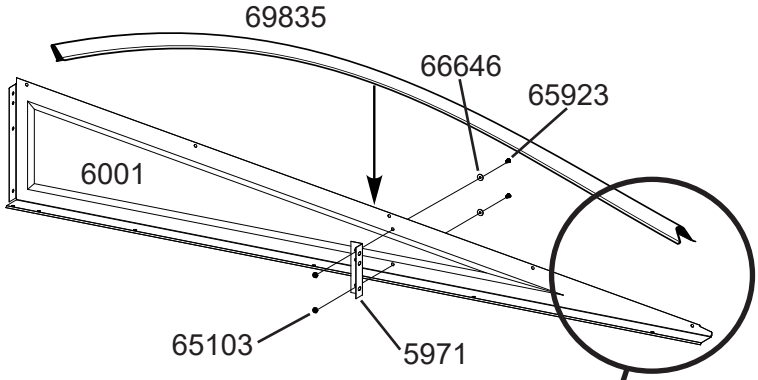

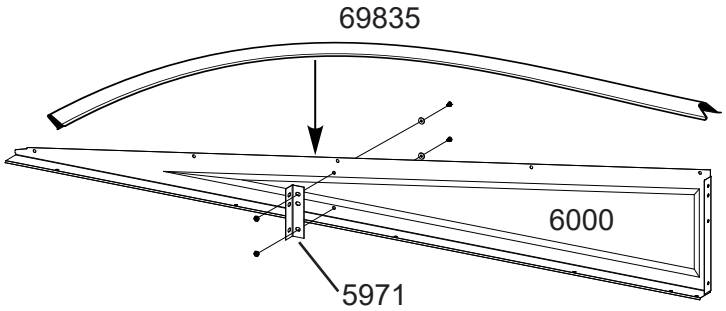

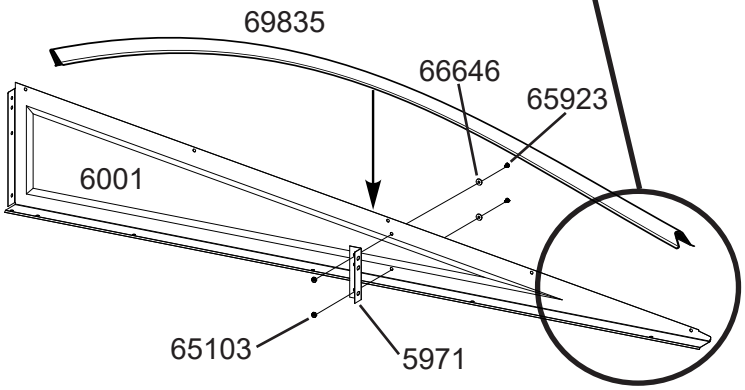

CAUTION:

To avoid mishap on the sharp edge the edge trim must remain in place on the top edge of the gable until right and left roof panels are in place.

PRUDENCE:

Pour éviter les accidents sur l'arête coupante de la garniture de bord, cette garniture doit rester en place sur le bord supérieur du pignon jusqu'à ce que les panneaux de toit droit et gauche soient en place.

ADVERTENCIA:

Para evitar un accidente en el borde filoso, el recuadro del borde debe quedar en su lugar en el borde superior del frontón hasta que los paneles izquierdo y derecho están colocados.

VORSICHT:

Um Unfälle zu vermeiden, sollte die scharfe Kante der Randleiste auf der oberen Kante des Giebels verbleiben, bis die rechten und linken Dachpaneelen angebracht sind.

8: GABLES

PIGNON
GABLETE GIEBEL

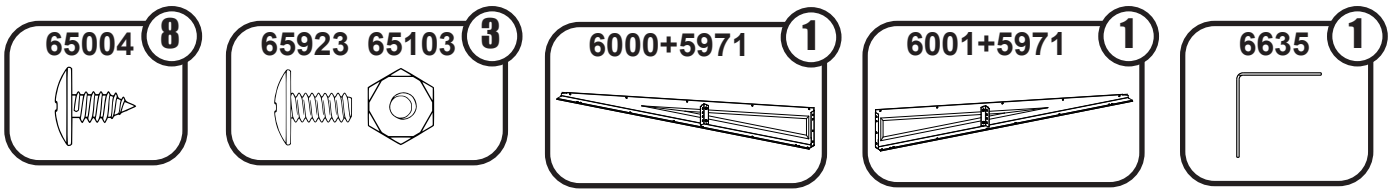

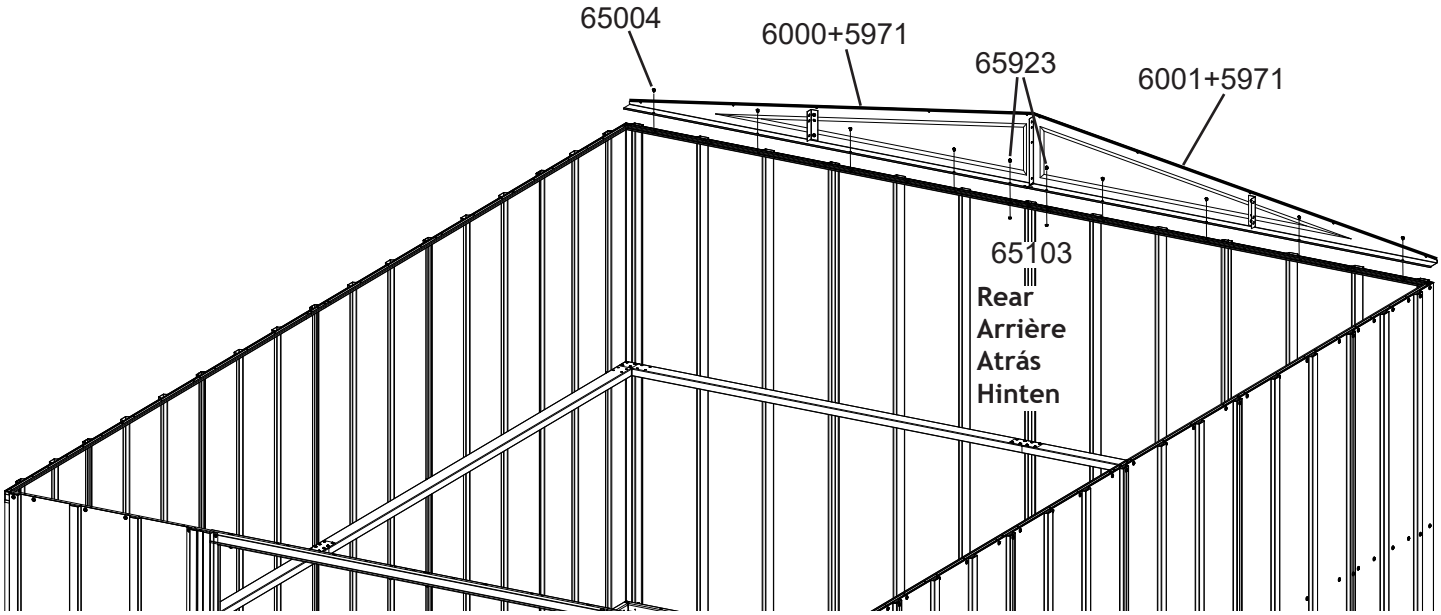

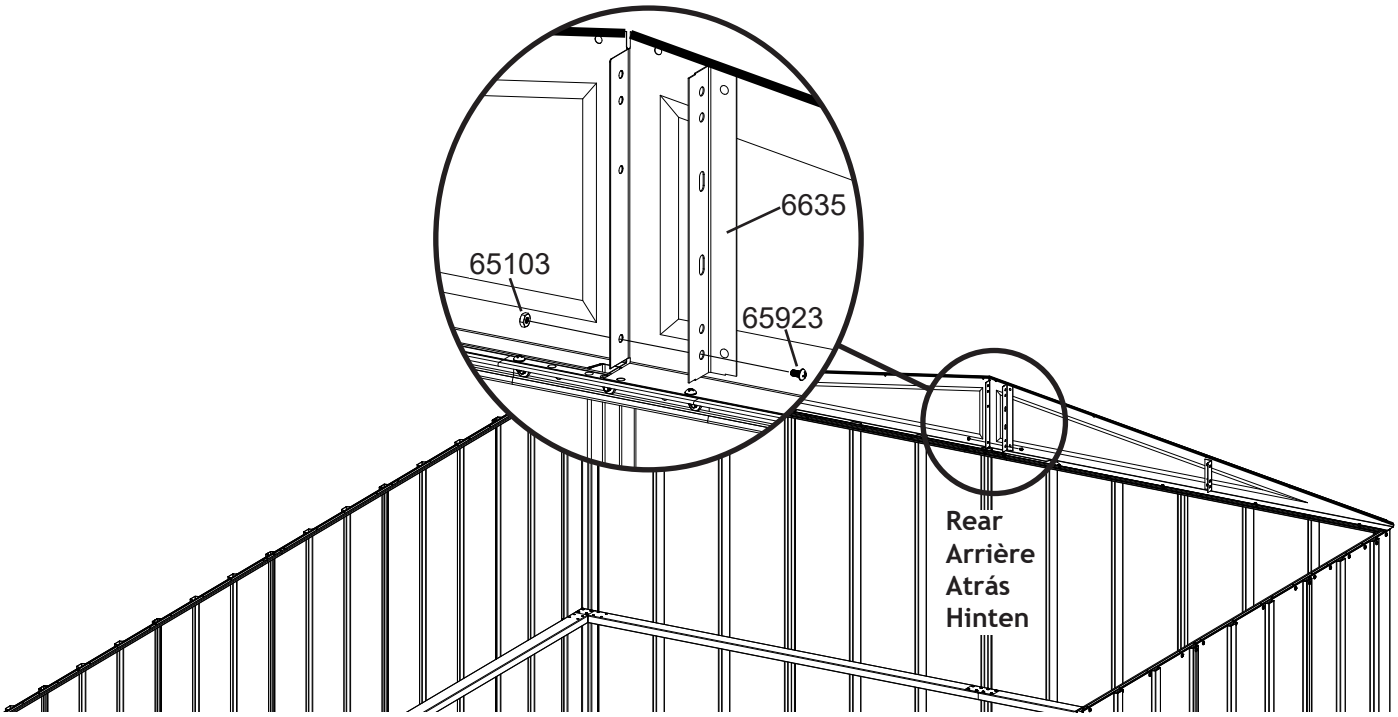

8: GABLES

PIGNON
GABLETE GIEBEL

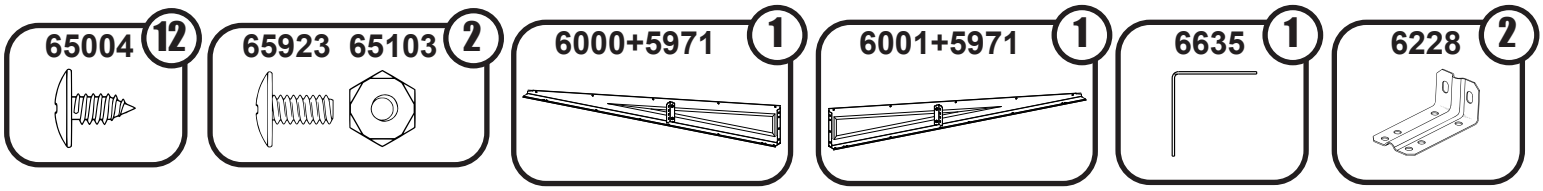

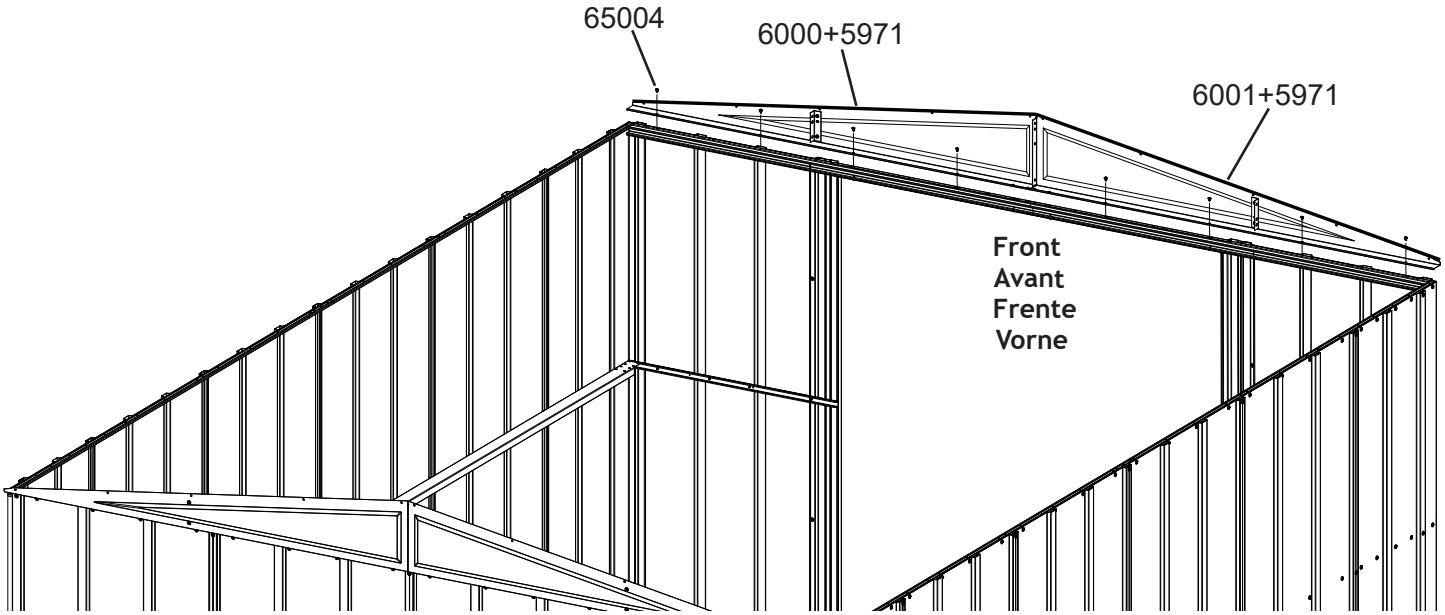

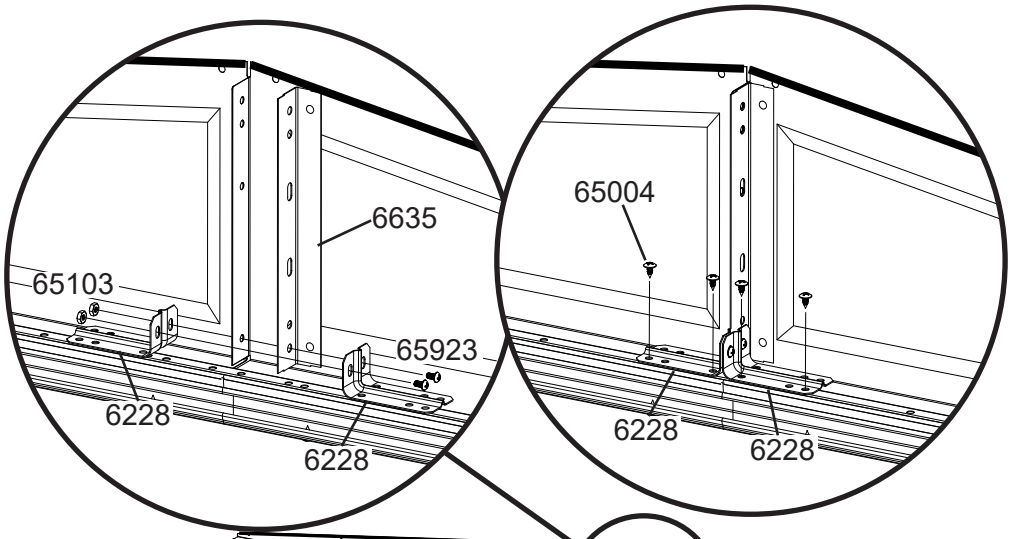

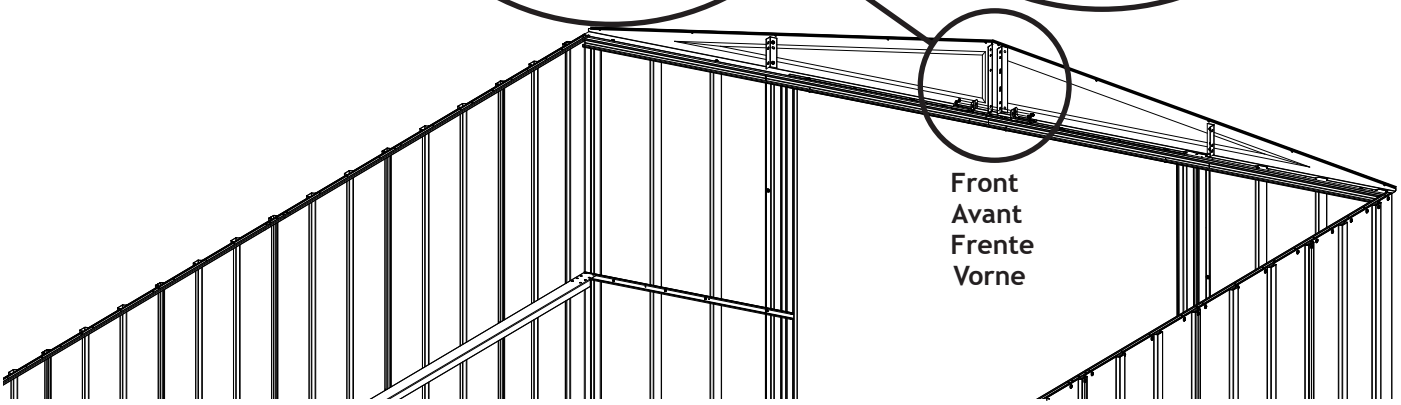

9: ROOF BEAMS

POUTRE DE TOIT
VIGA DEL TECHO *DACHTRÄGER*

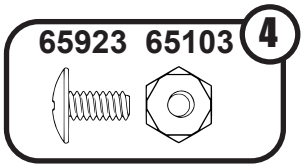

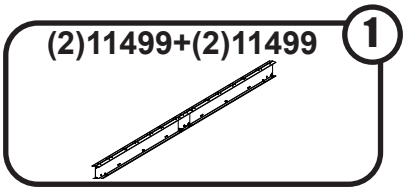

Top View of Gables
Vue de dessus du pignon
Vista superior de gabletes
Draufsicht auf die Giebel

67545

67545

Tape BOTH Gable joints before installing Roof Beams.

Couvrir de ruban le raccord des DEUX pignons avant de poser les poutres du toit.

Coloque cinta adhesiva en AMBAS juntas del gablete antes de instalar las vigas del techo.

Kleben Sie BEIDE Giebelverbindungen zusammen, bevor Sie die Dachbalken montieren.

65103
11499
65923
11499

9: ROOF BEAMS

POUTRE DE TOIT
VIGA DEL TECHO DACHTRÄGER

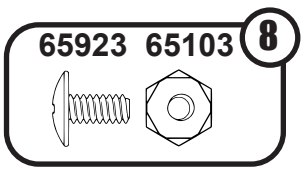

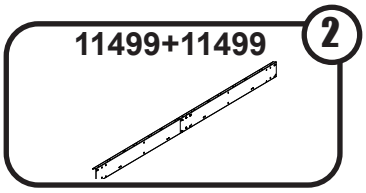

65103
65923
11499
65103
65923
11499
11499
11499
11499
11499

10: ROOF PANELS

PANNEAU DE TOIT
PANEL DEL TECHO DACHBLECH

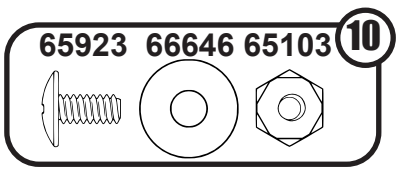

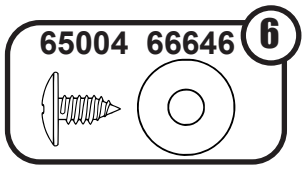

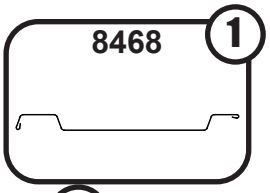

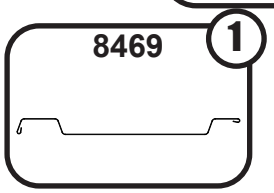

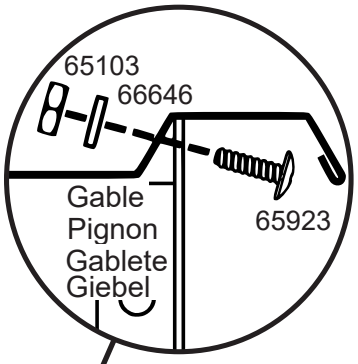

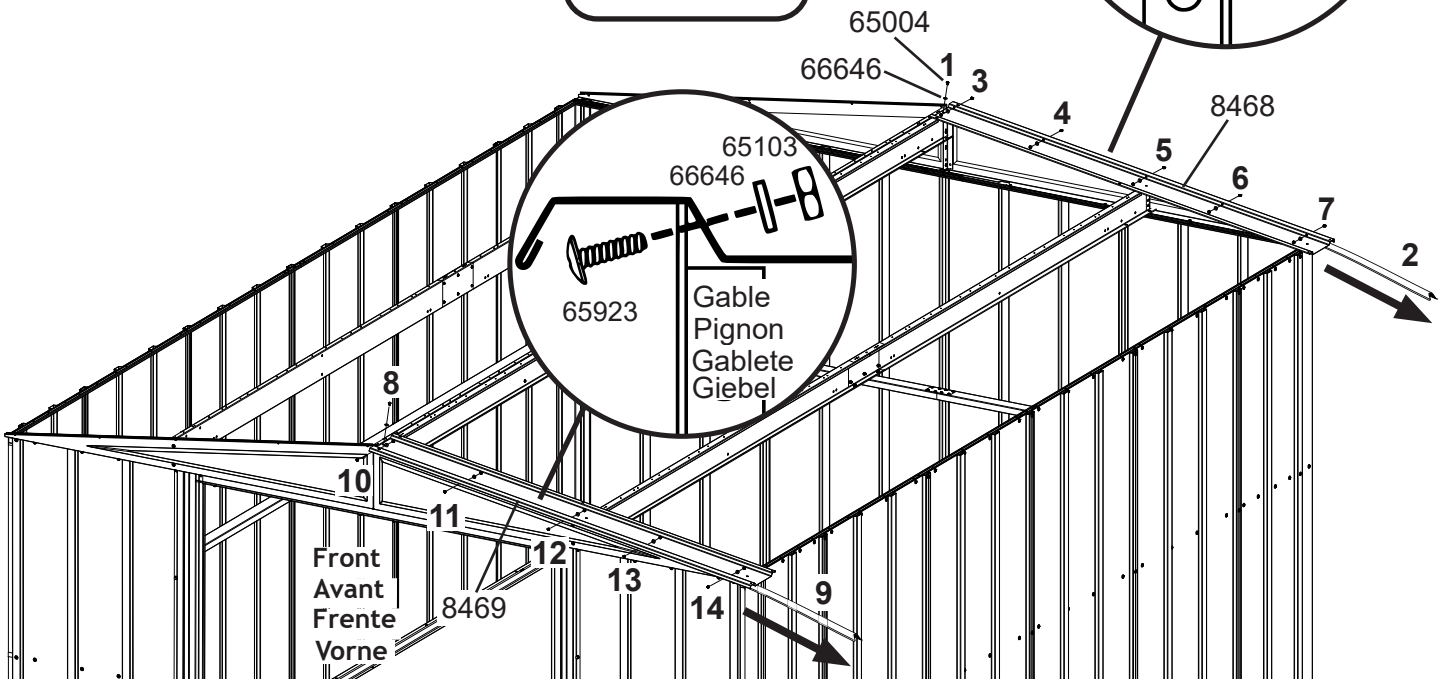

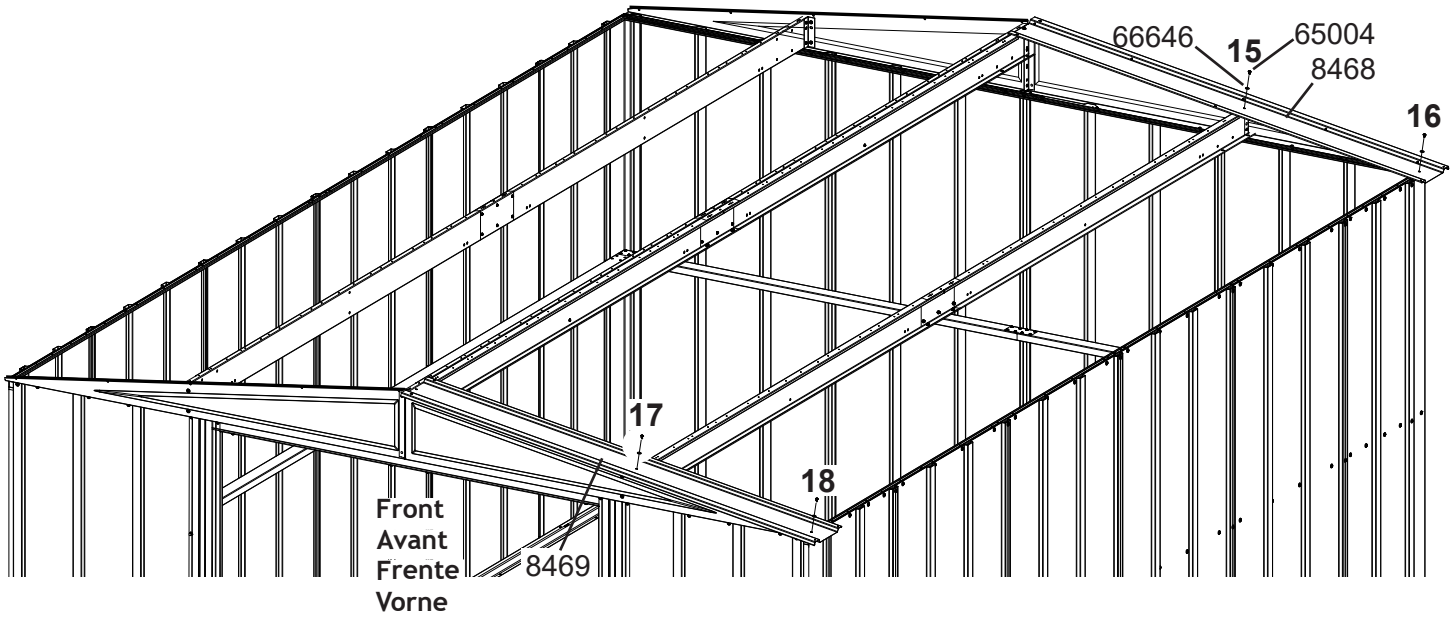

10: ROOF PANELS

PANNEAU DE TOIT
PANEL DEL TECHO DACHBLECH

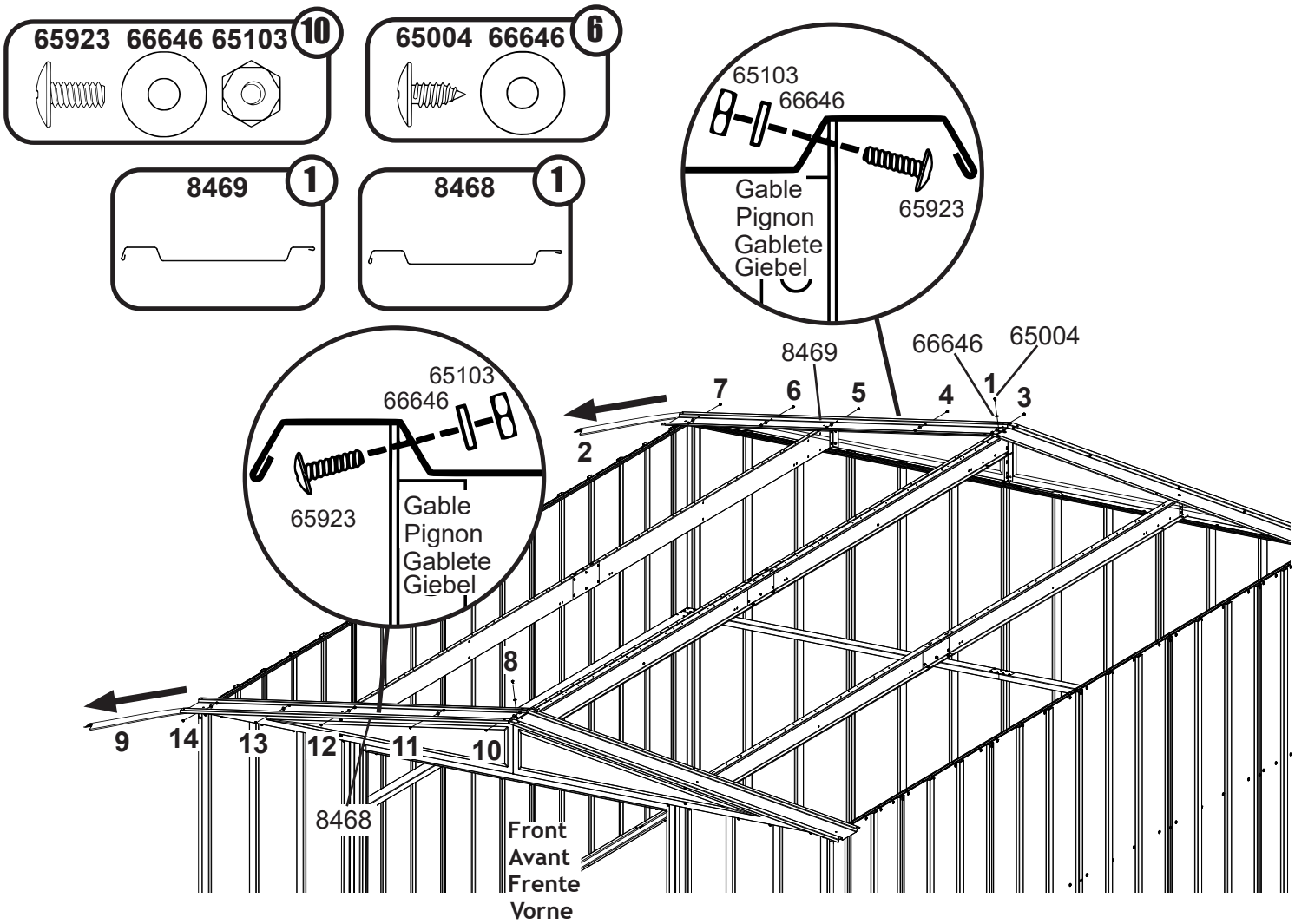

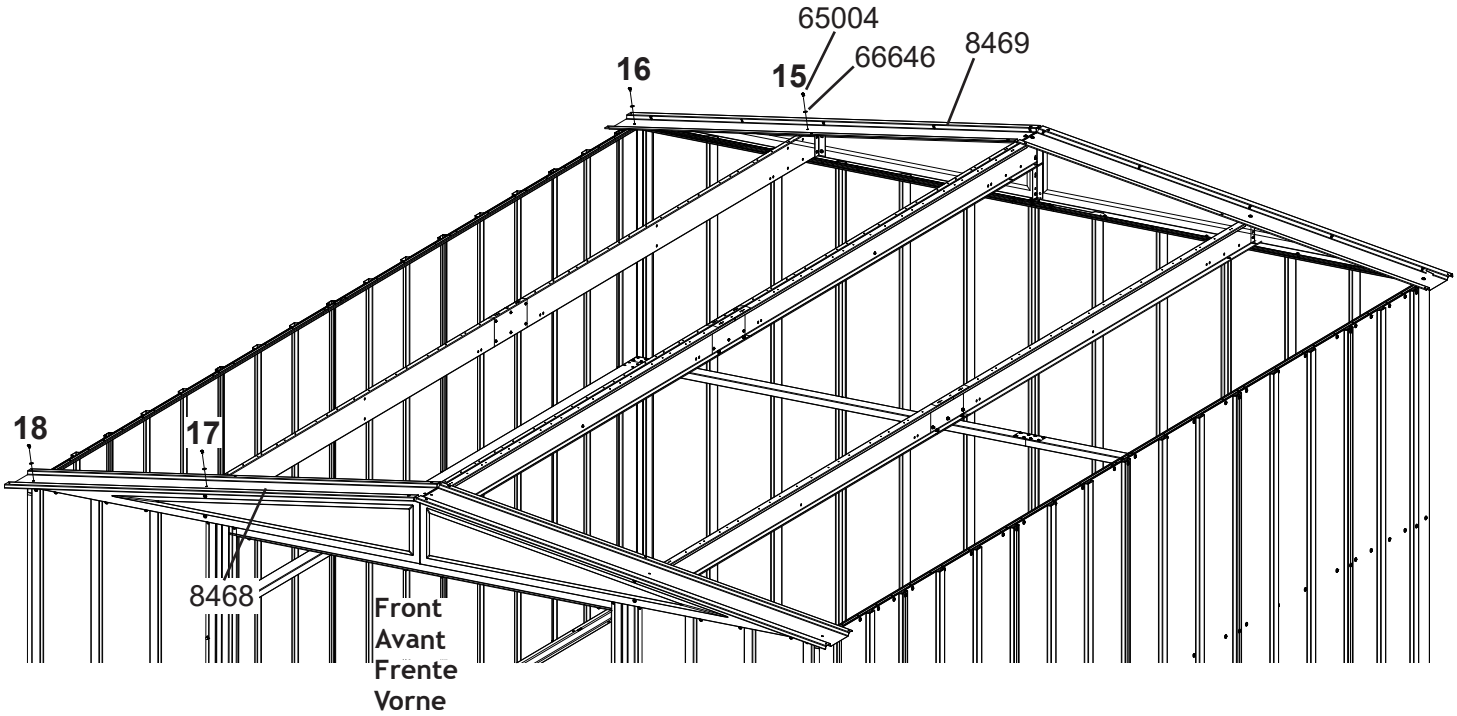

10: ROOF PANELS

PANNEAU DE TOIT
PANEL DEL TECHO *DACHBLECH*

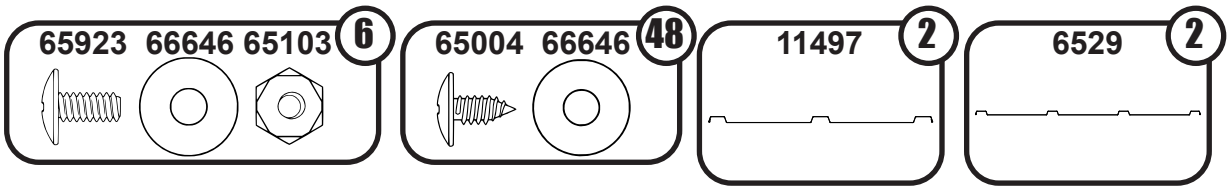

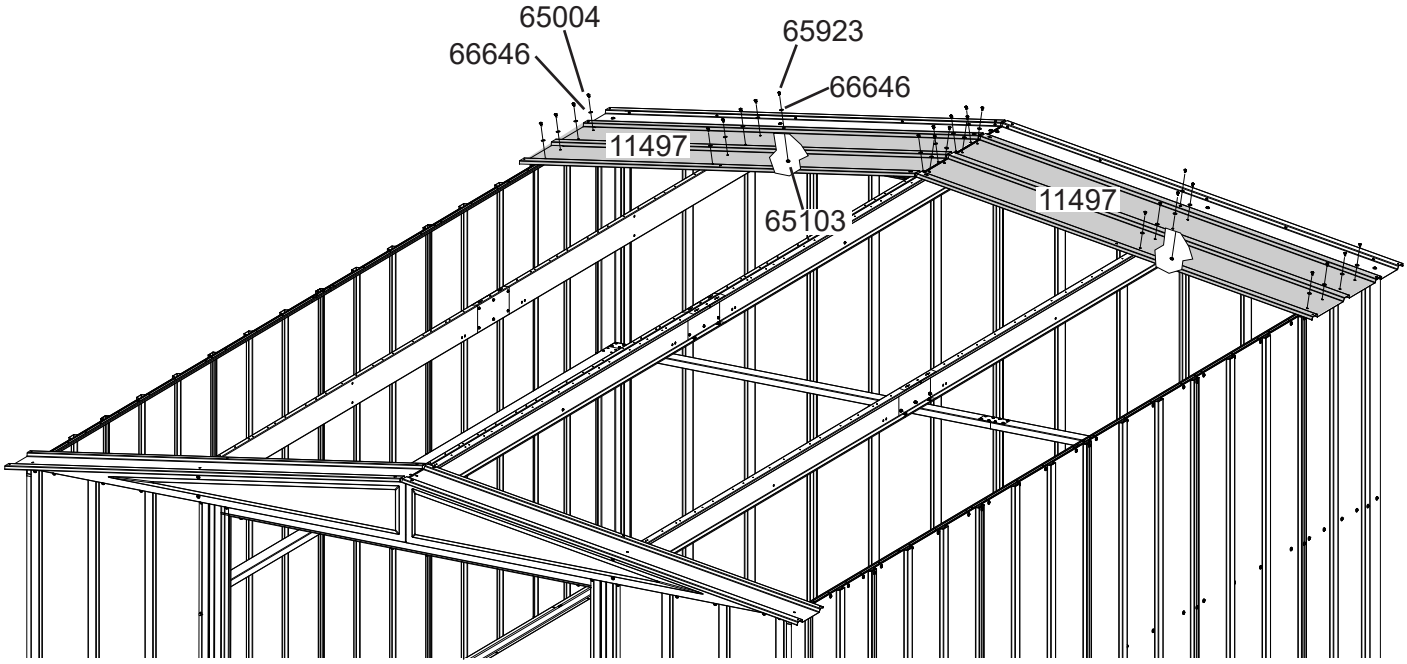

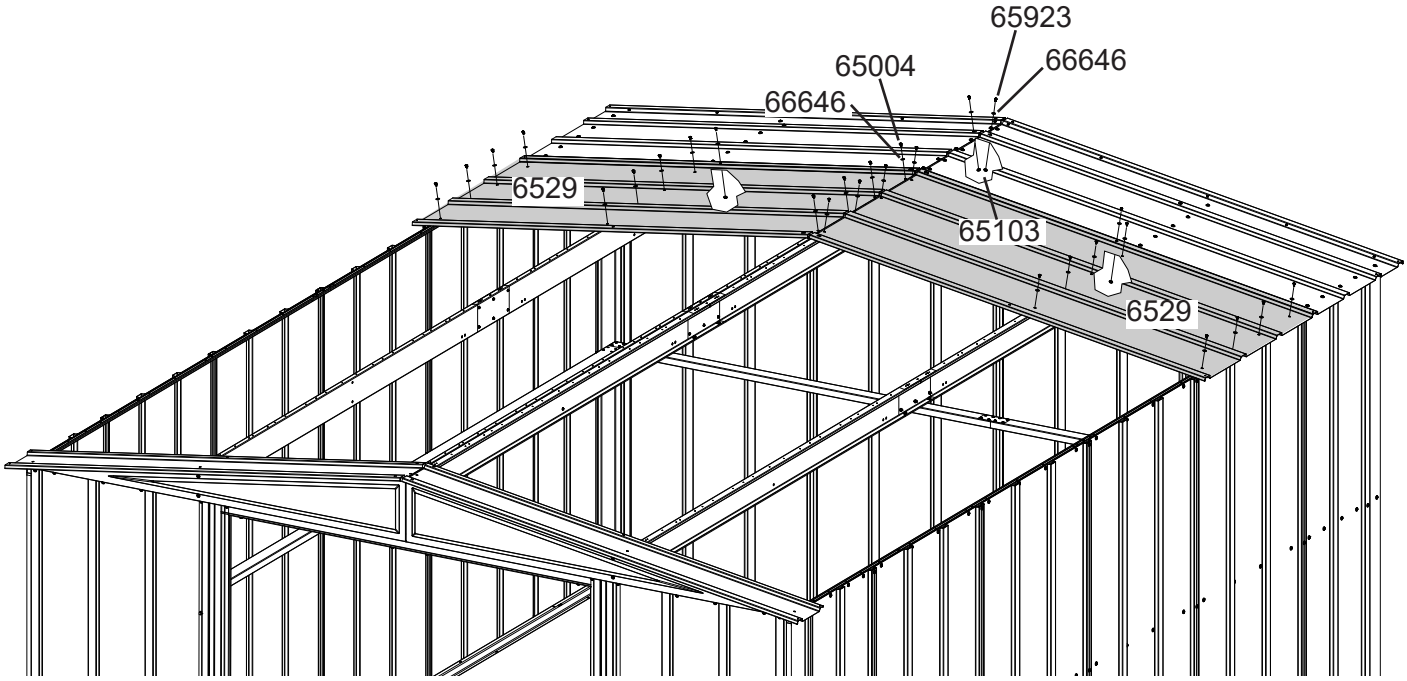

10: ROOF PANELS

PANNEAU DE TOIT
PANEL DEL TECHO DACHBLECH

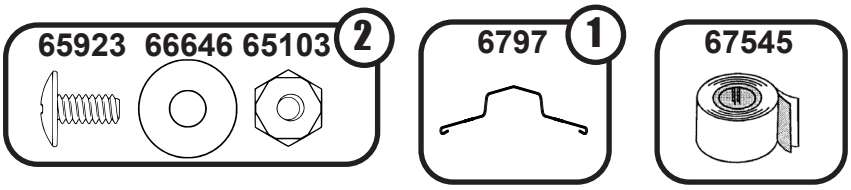

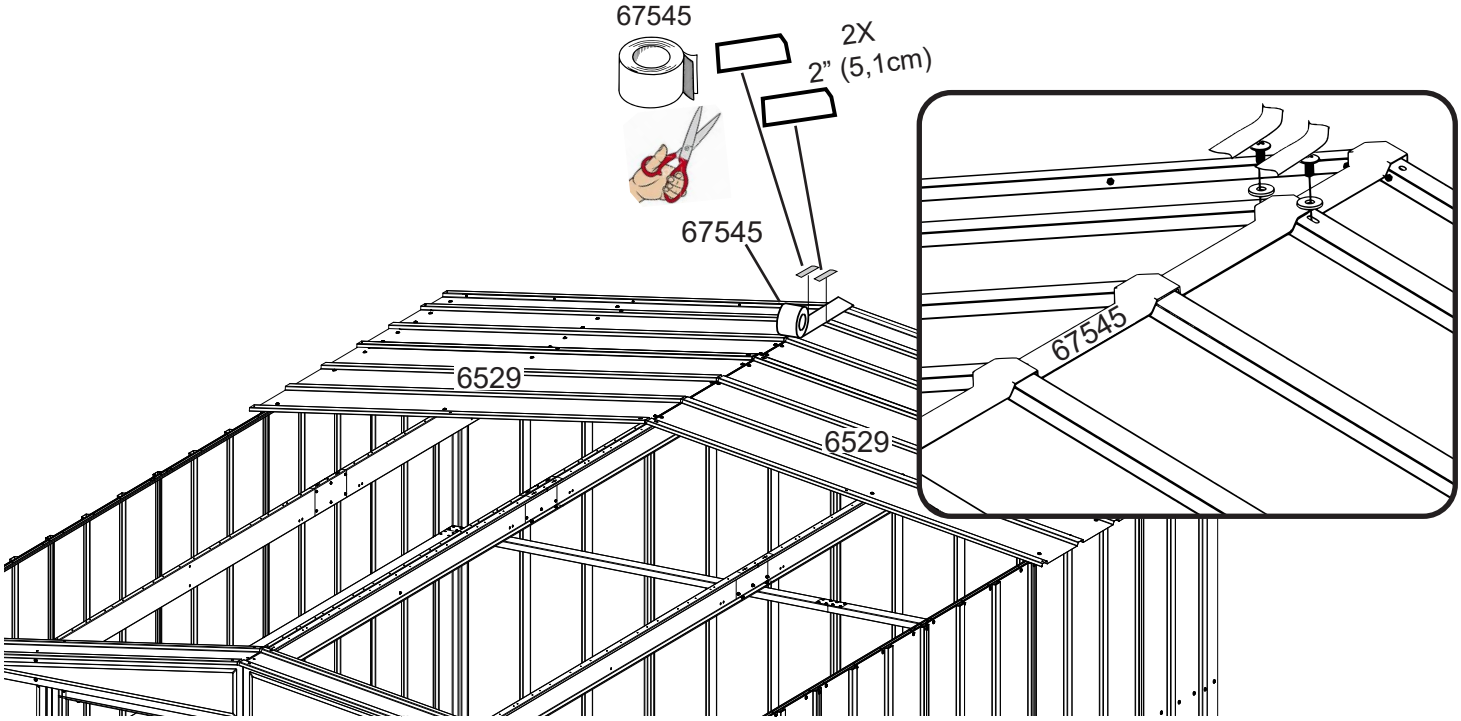

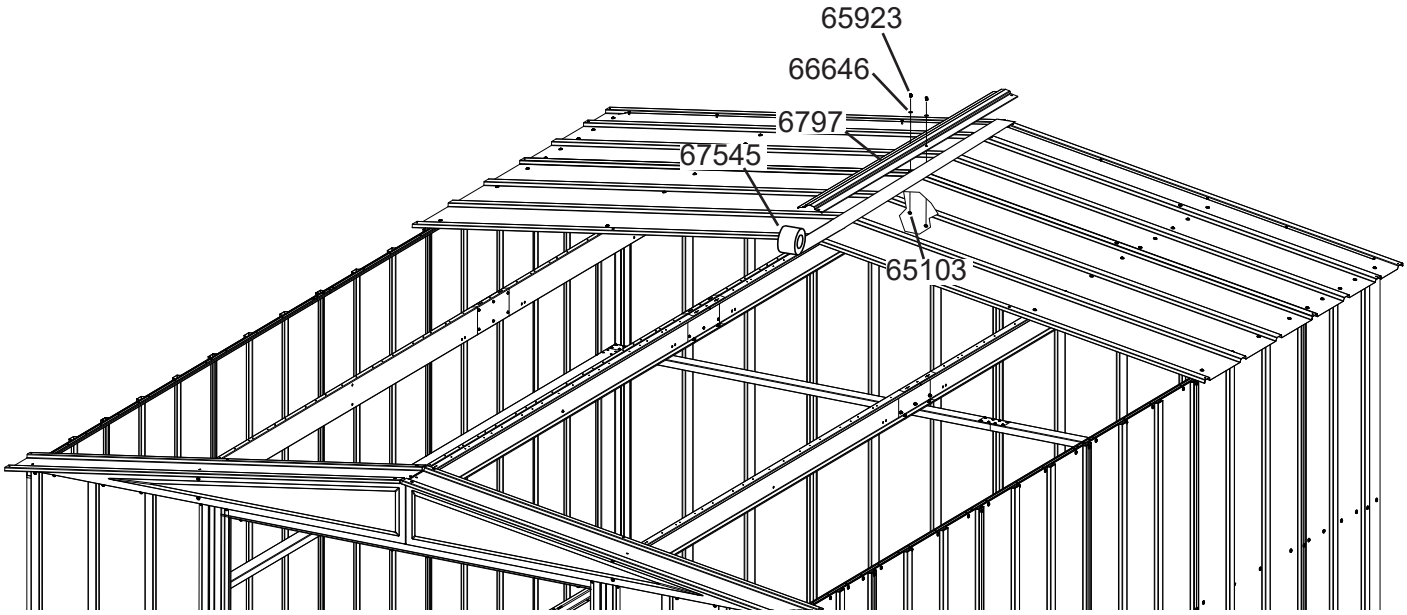

10: ROOF PANELS

PANNEAU DE TOIT
PANEL DEL TECHO DACHBLECH

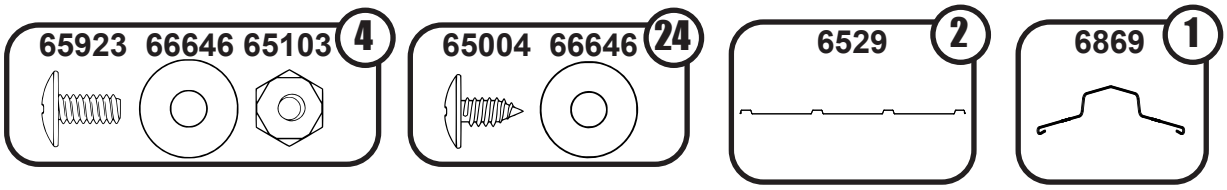

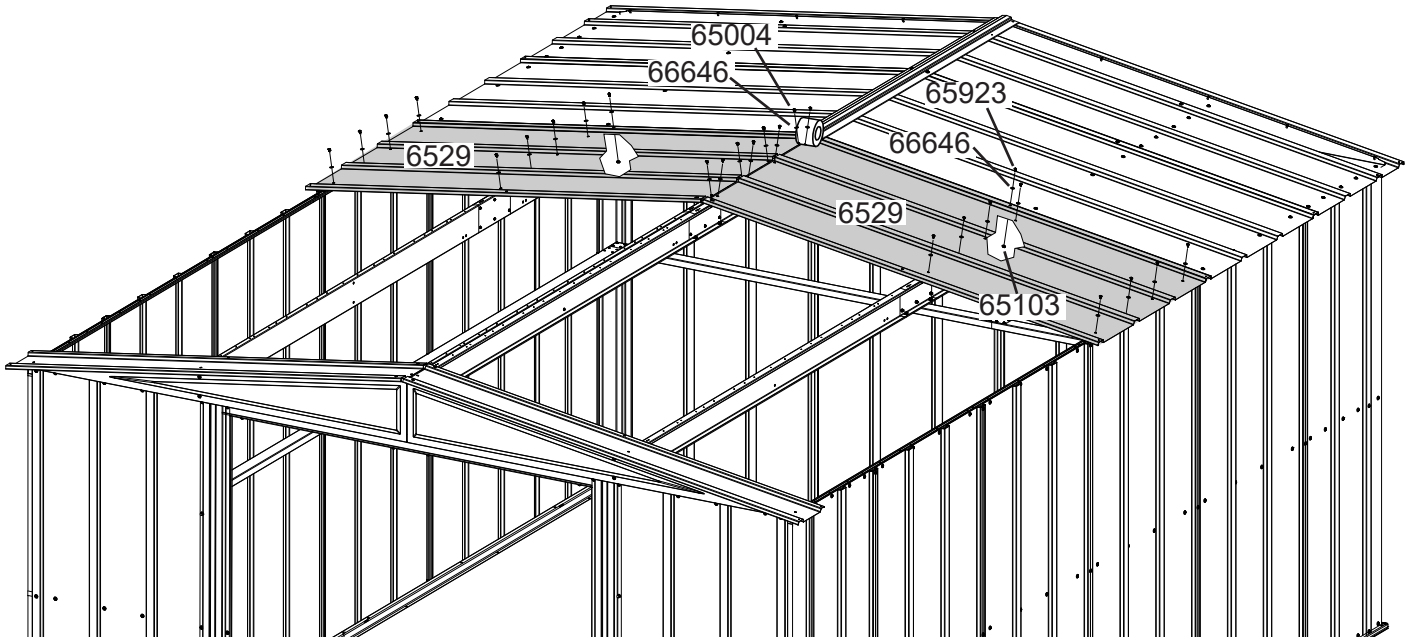

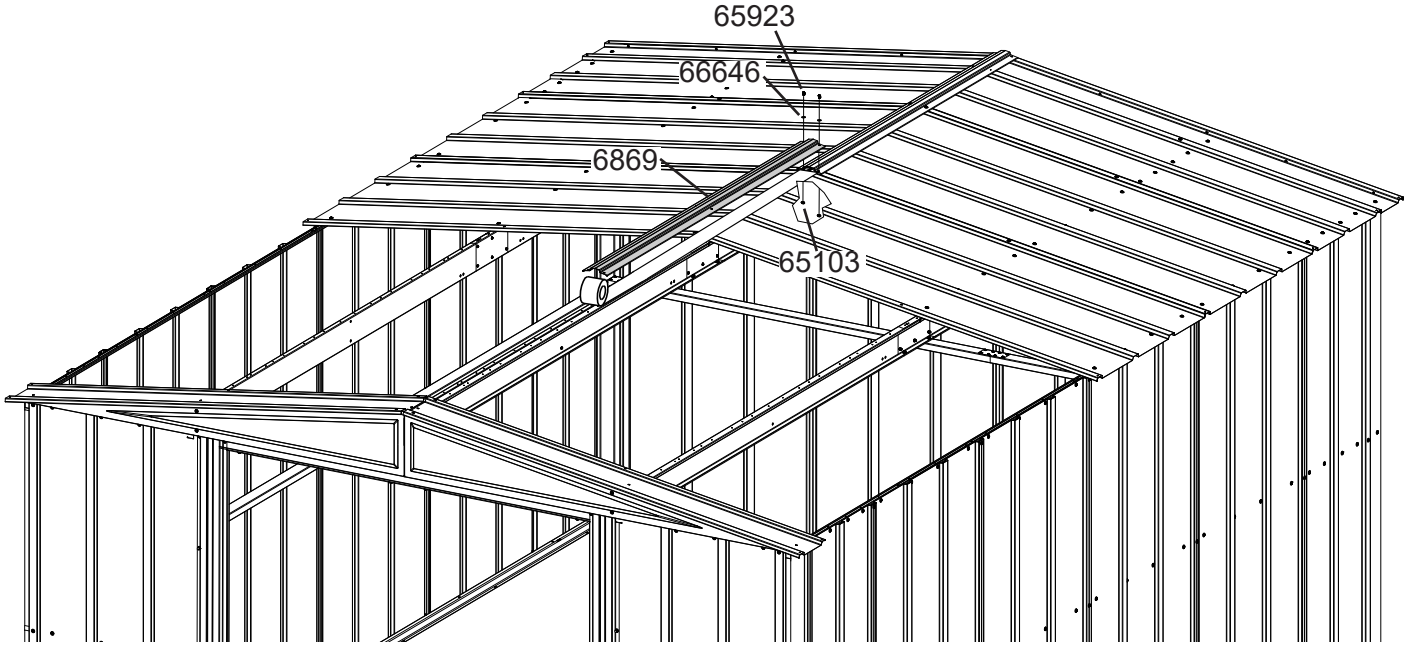

10: ROOF PANELS

PANNEAU DE TOIT
PANEL DEL TECHO DACHBLECH

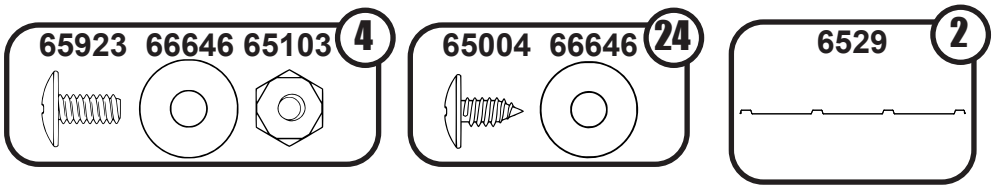

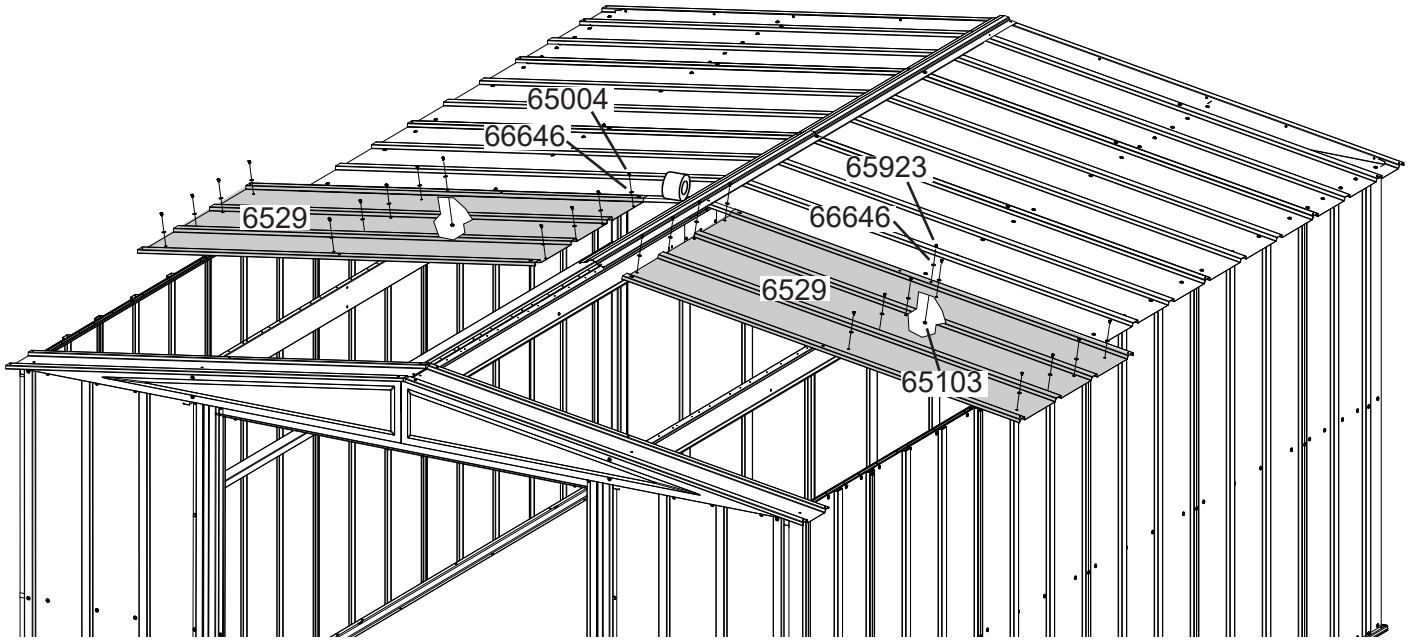

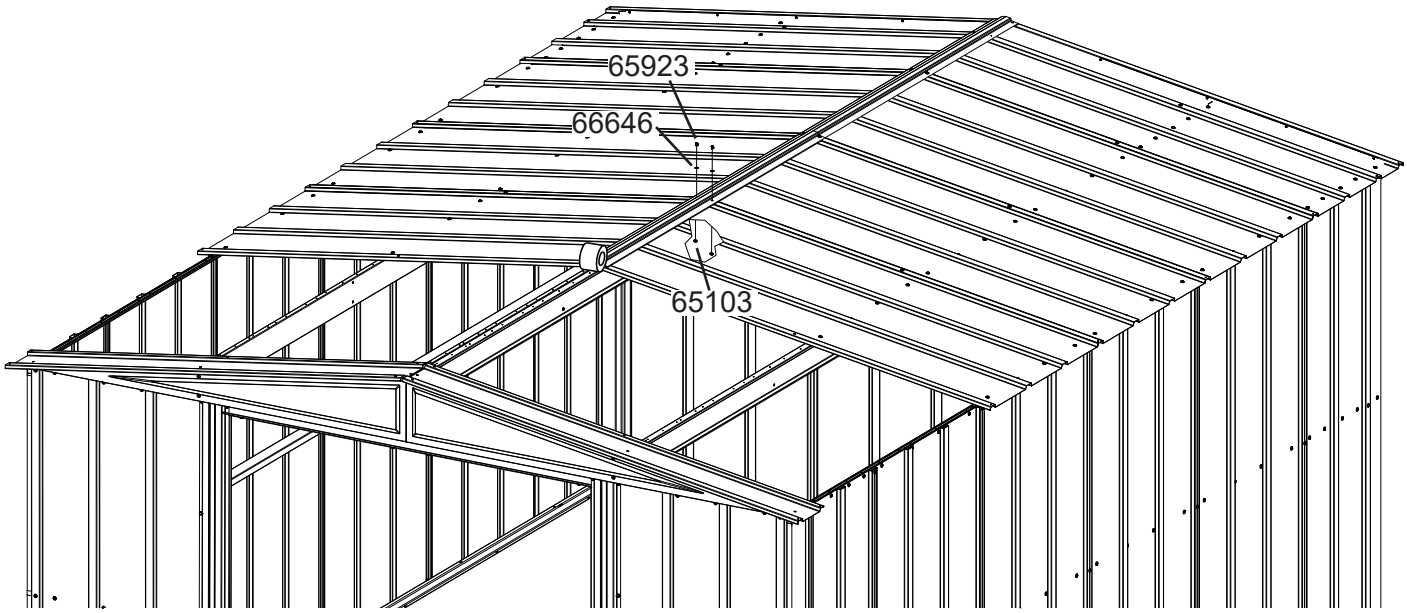

10: ROOF PANELS

PANNEAU DE TOIT
PANEL DEL TECHO DACHBLECH

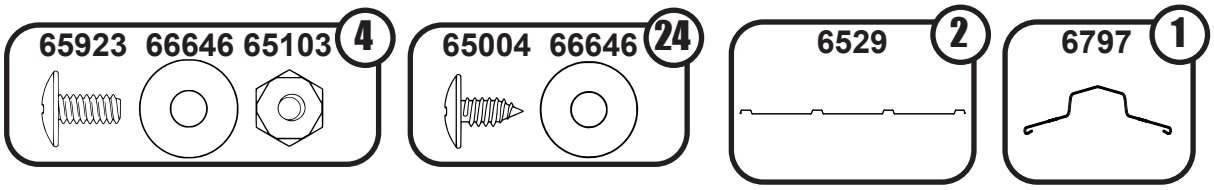

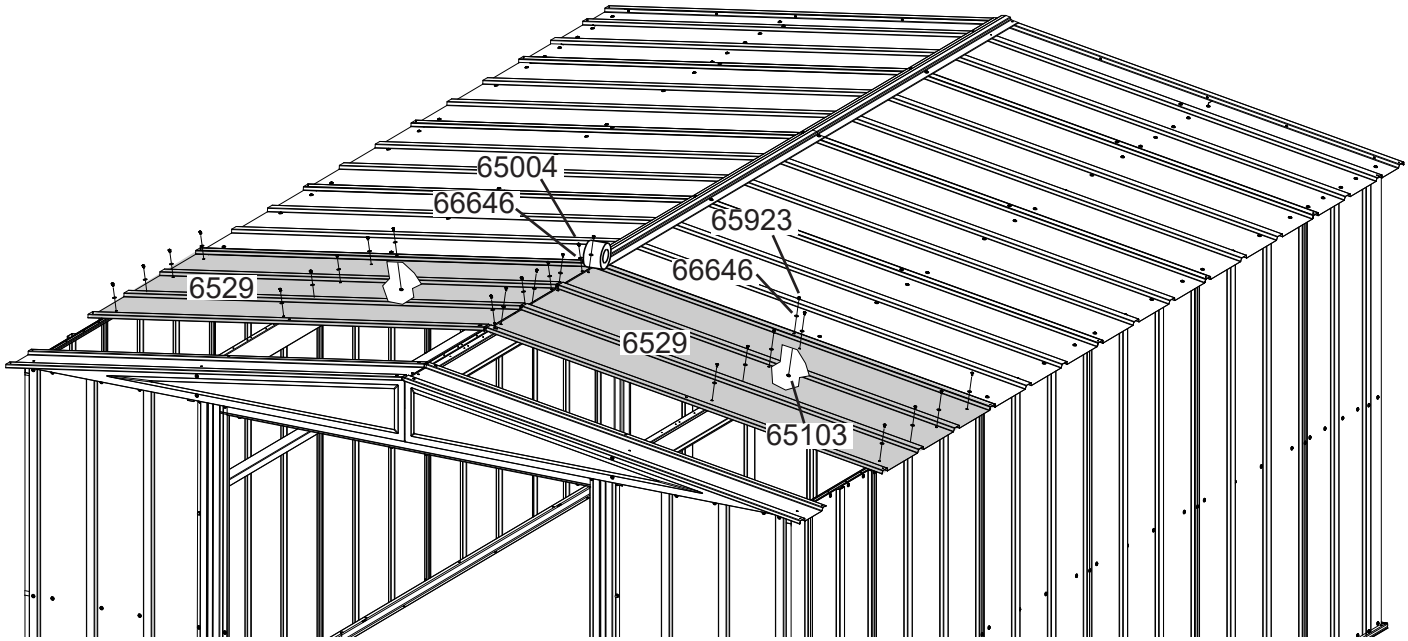

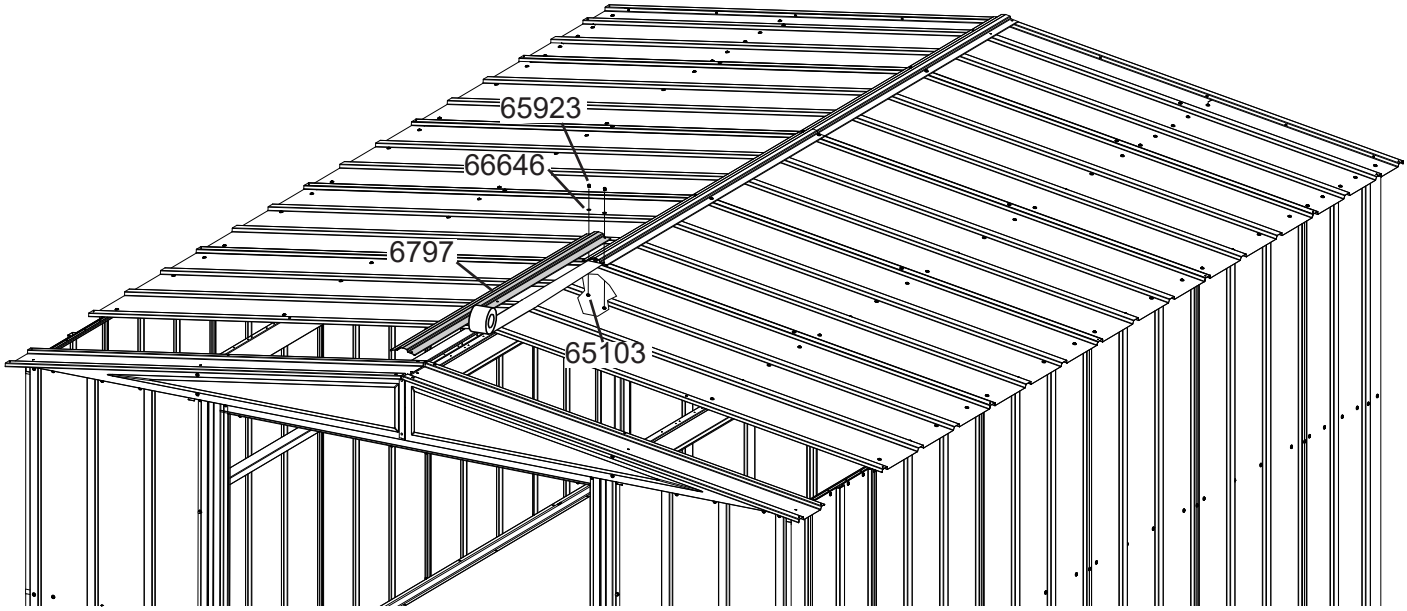

10: ROOF PANELS

PANNEAU DE TOIT
PANEL DEL TECHO *DACHBLECH*

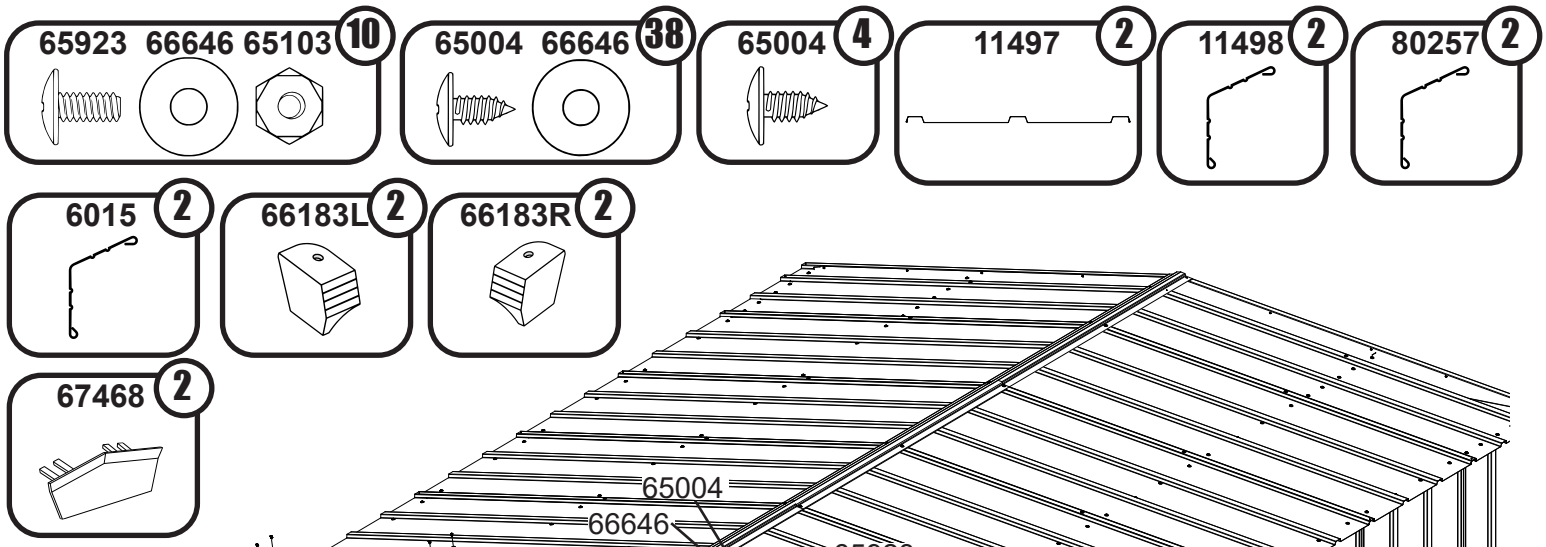

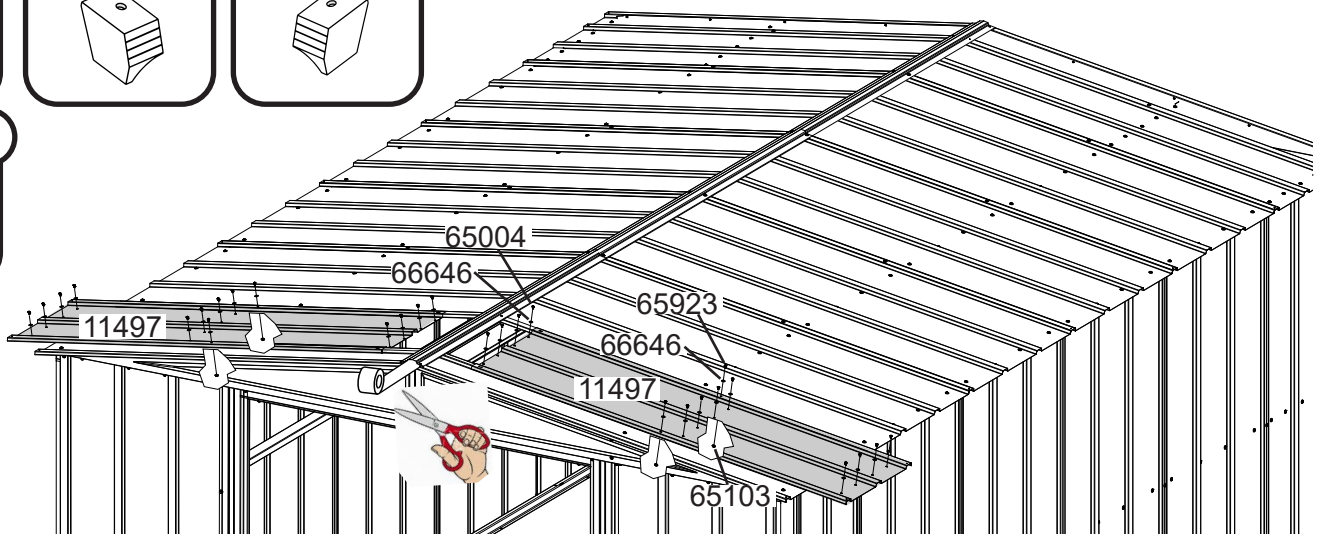

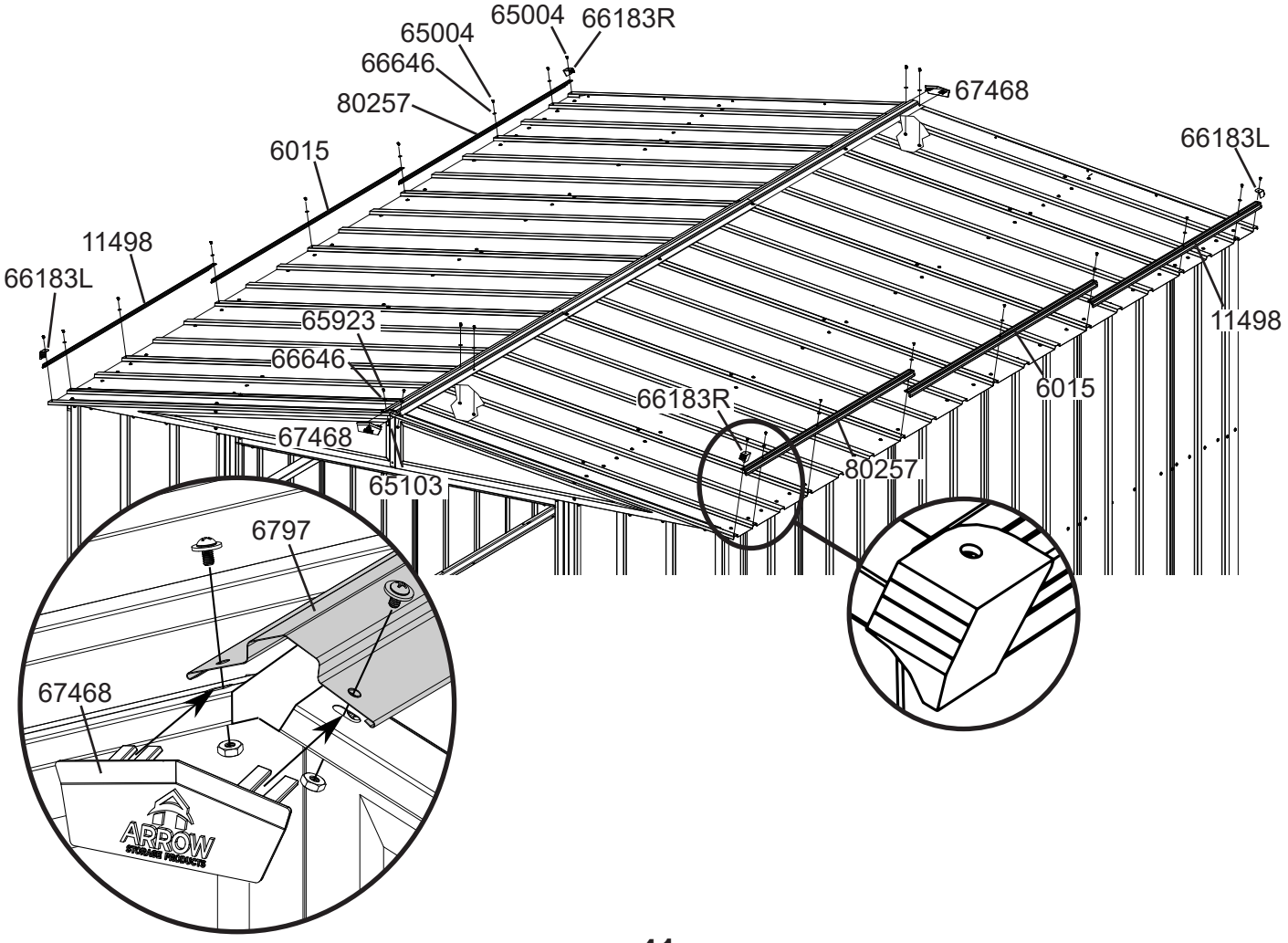

11: DOOR ASSEMBLY

PORTE ASSEMBLÉE
ENSAMBLAJE DE LA PUERTA MONTAGE DER TÜRE

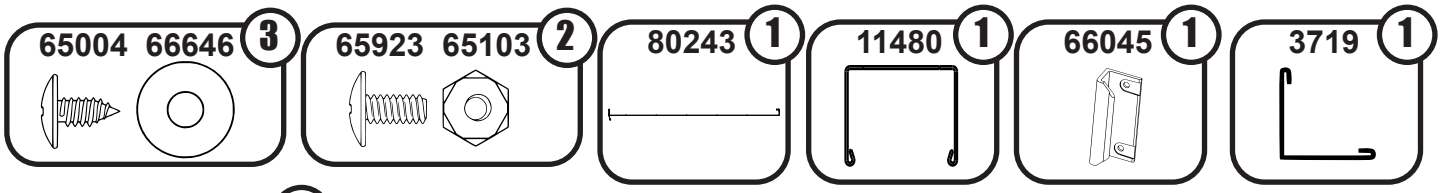

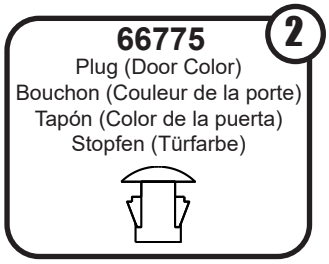

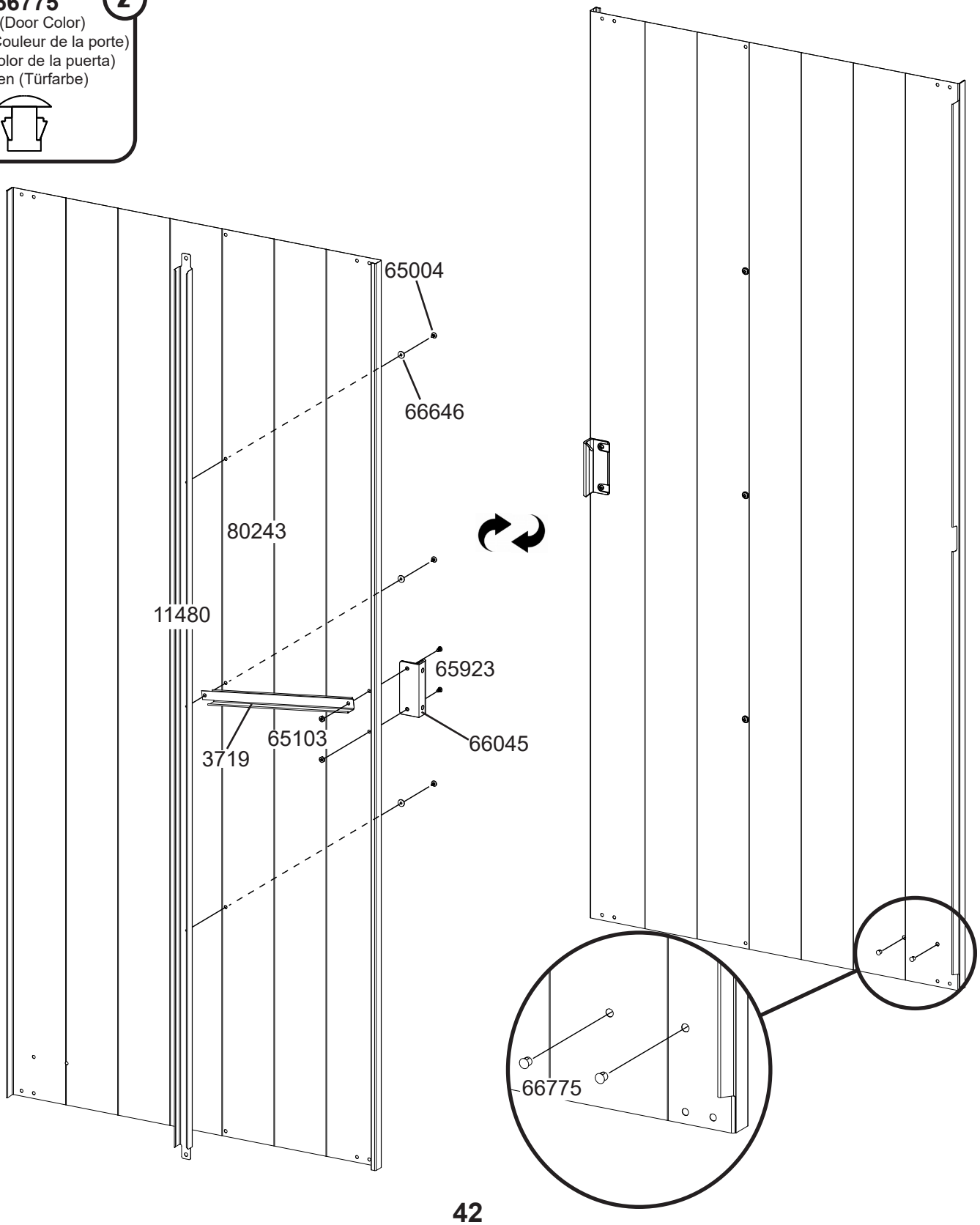

11: DOOR ASSEMBLY *PORTE ASSEMBLÉE ENSAMBLAJE DE LA PUERTA MONTAGE DER TÜRE*

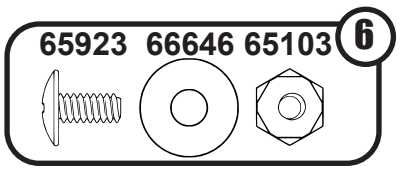

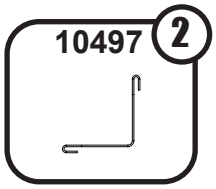

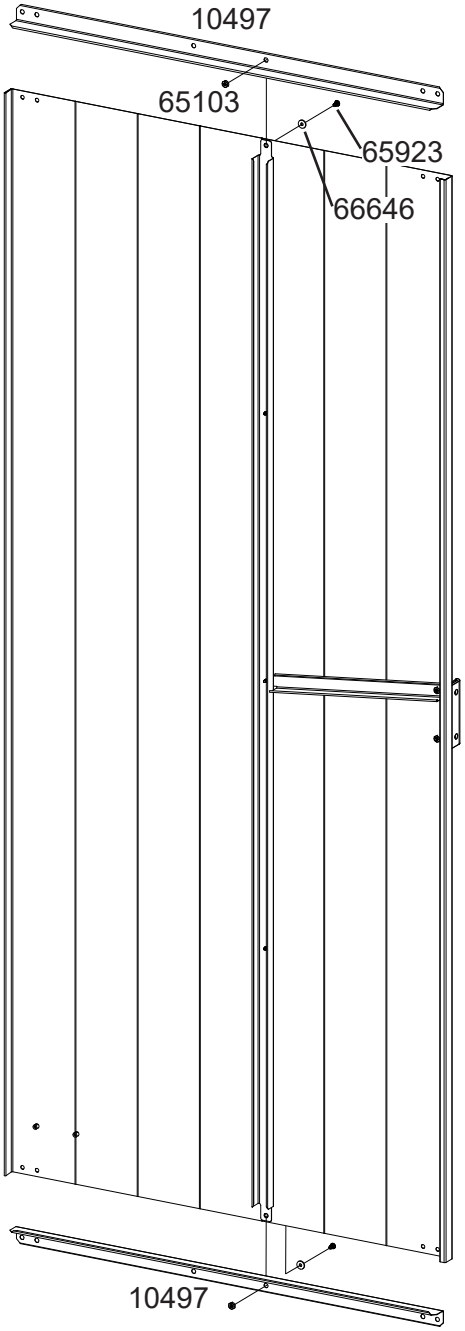

Right Door Assembly
Ensemble de porte droite
Ensamblaje de la puerta derecha
Montage der rechten Tür

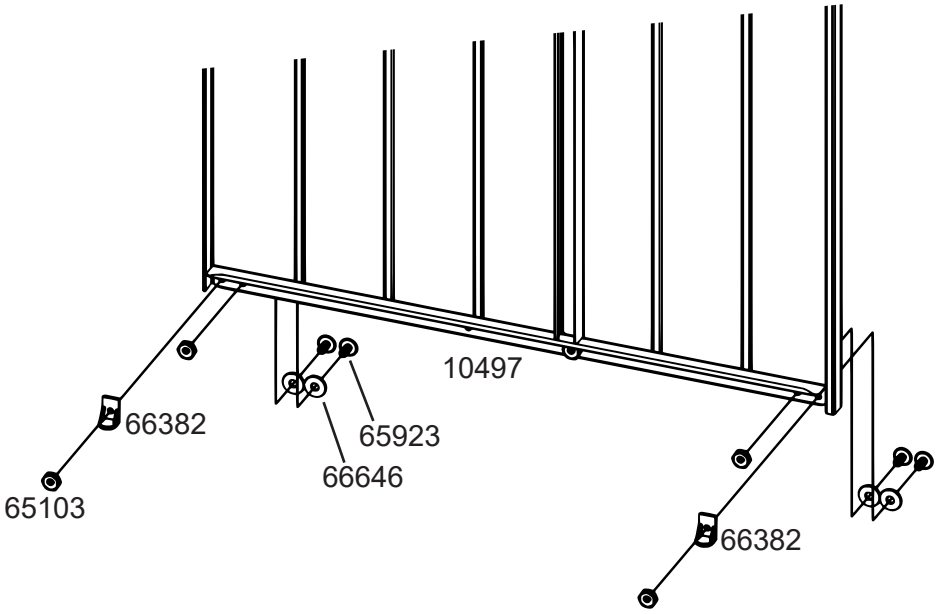

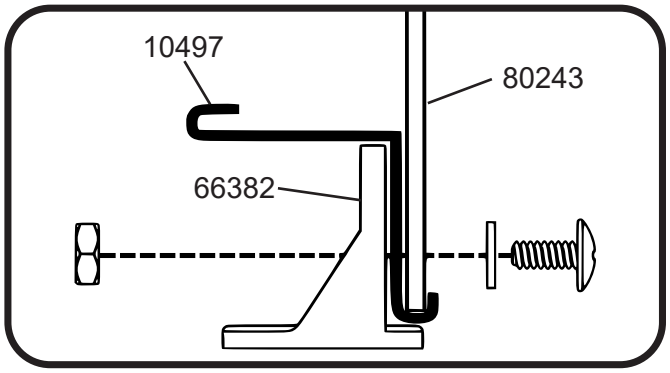

11: DOOR ASSEMBLY

PORTE ASSEMBLÉE
ENSAMBLAJE DE LA PUERTA MONTAGE DER TÜRE

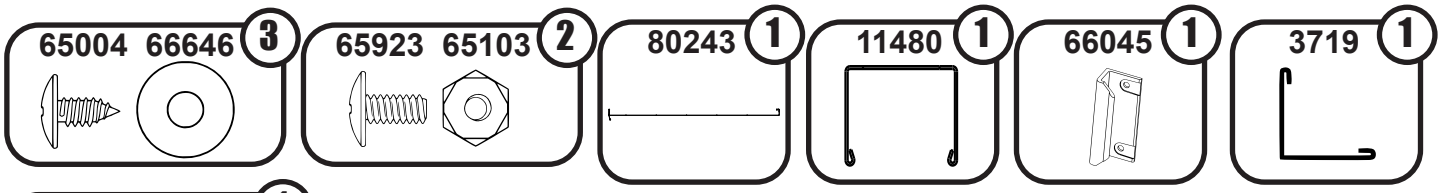

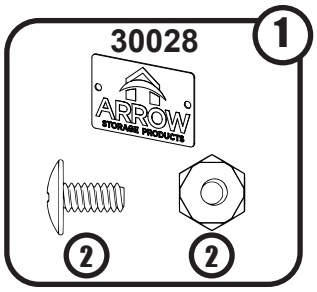

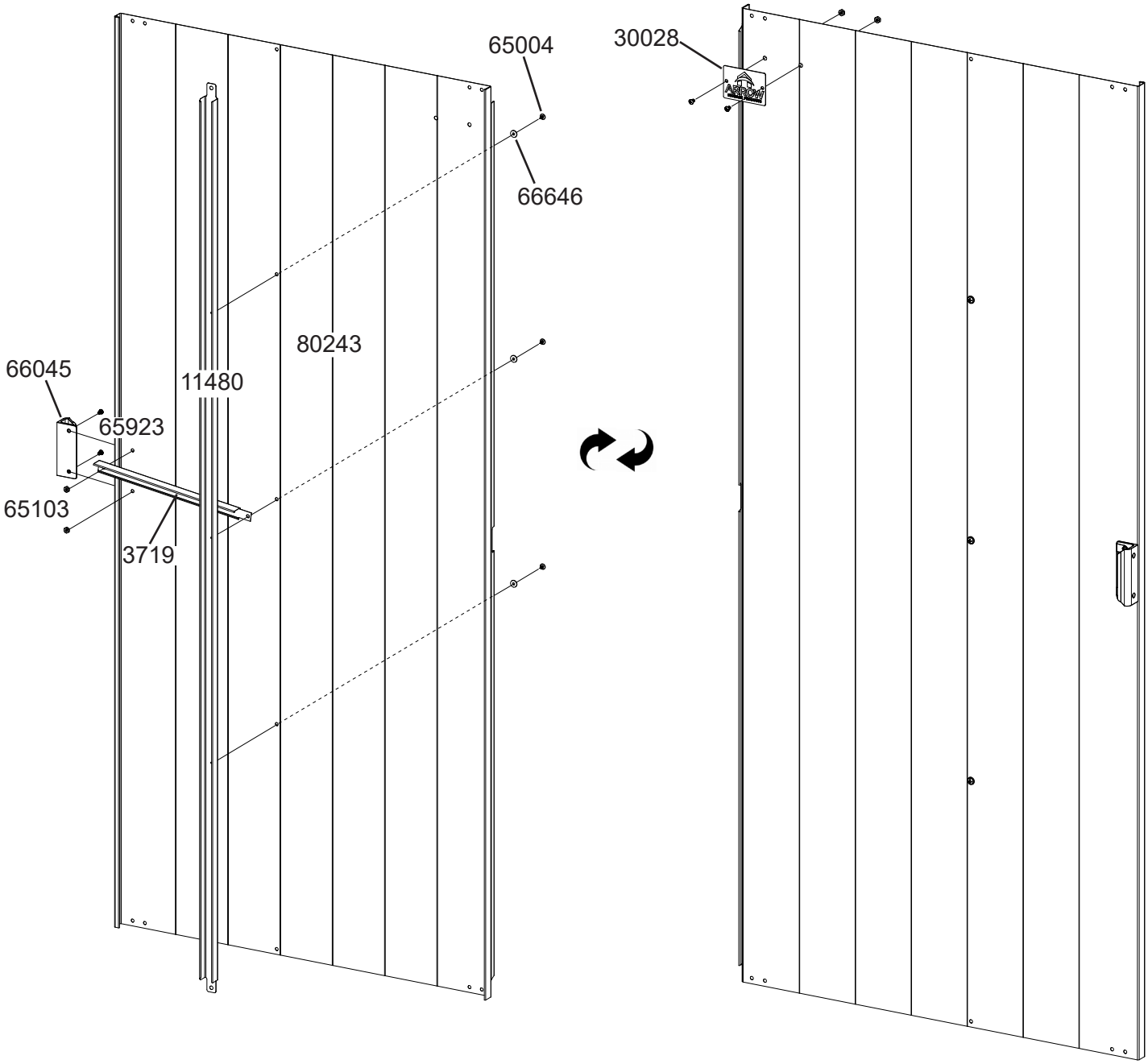

11: DOOR ASSEMBLY *PORTE ASSEMBLÉE ENSAMBLAJE DE LA PUERTA MONTAGE DER TÜRE*

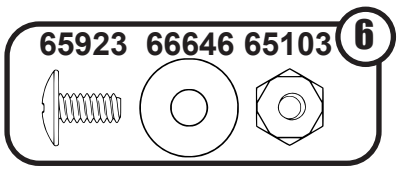

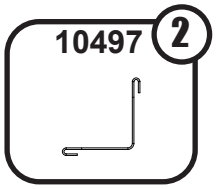

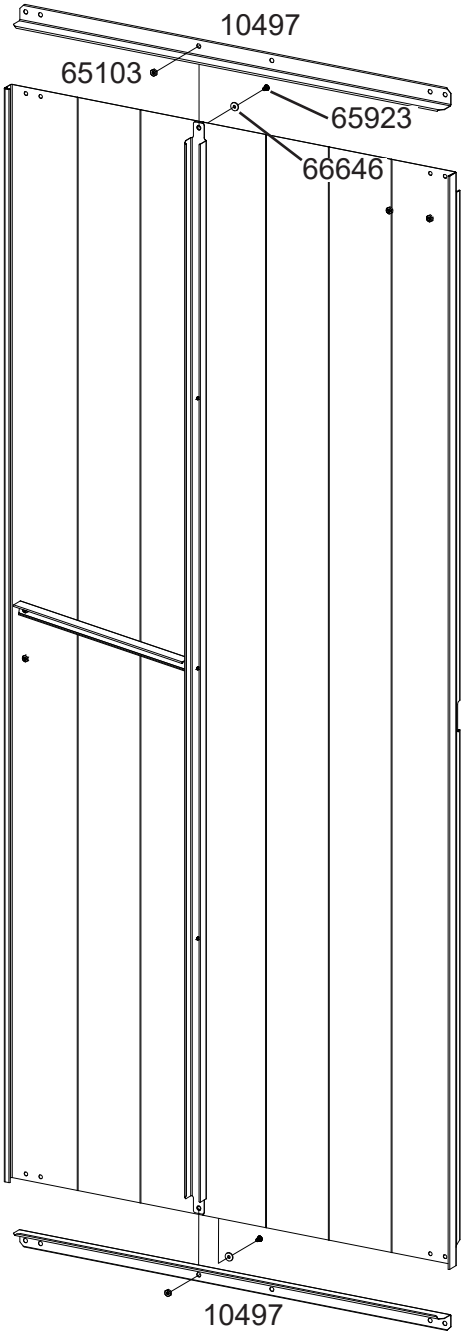

Left Door Assembly
Ensemble de porte gauche
Ensamblaje de la puerta izquierdo
Montage der linken Tür

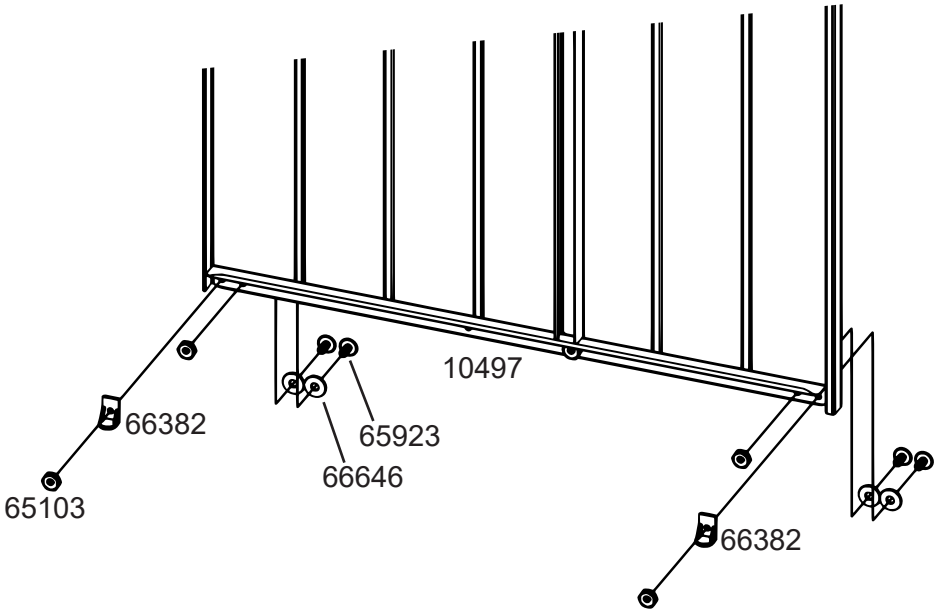

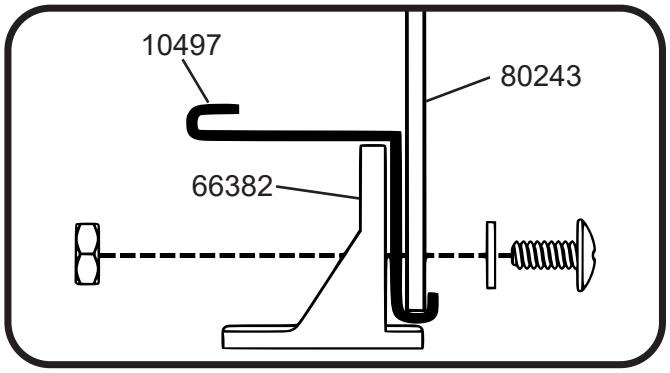

11: DOOR ASSEMBLY *PORTE ASSEMBLÉE ENSAMBLAJE DE LA PUERTA MONTAGE DER TÜRE*

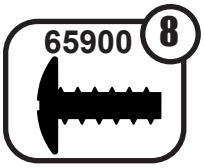

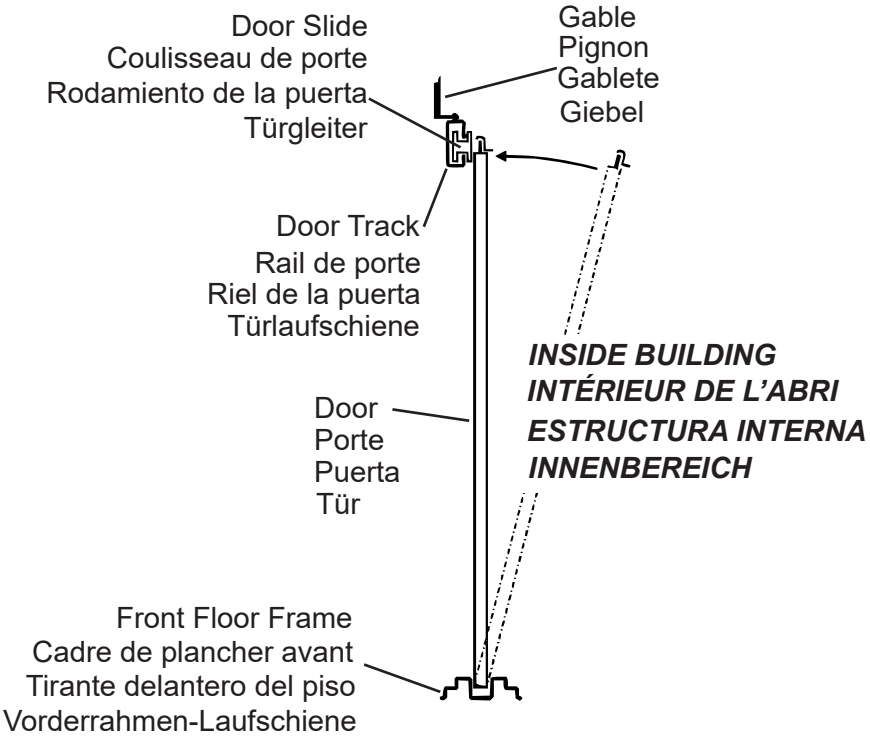

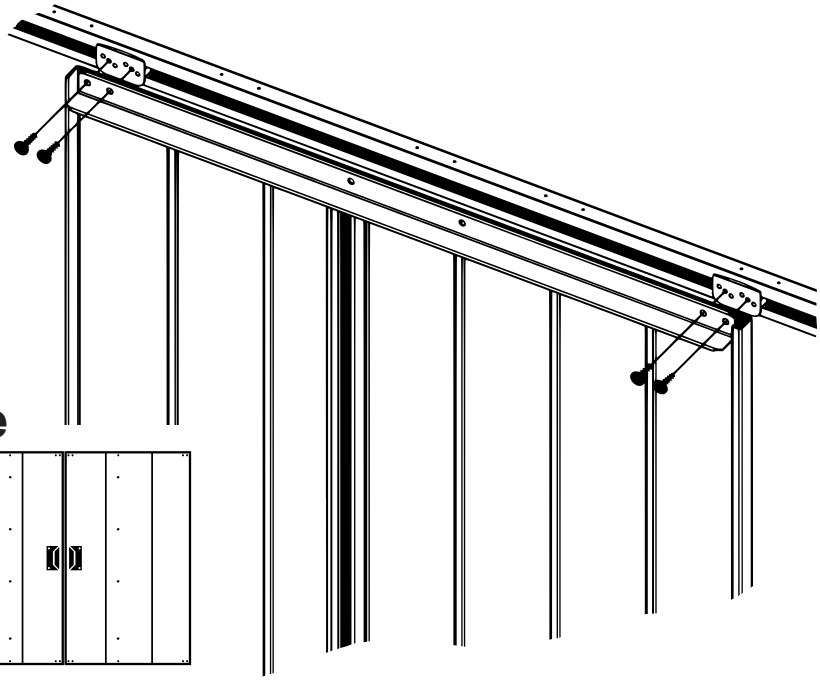

Door Adjustment
Réglage de la porte
Ajuste de la puerta
Ausrichtung der Türe

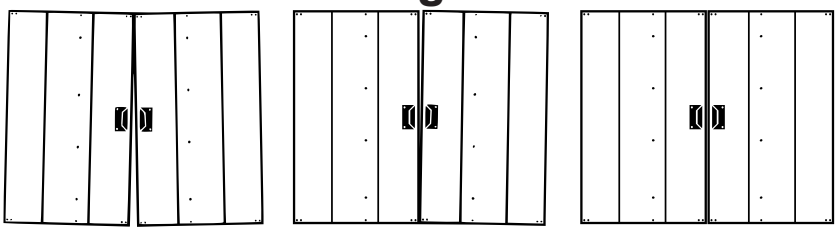

If Doors do not align, raise or lower one side of the Door by placing the Door screws through a different set of holes in the Door Slide.

Si les portes ne sont pas alignées, relever ou abaisser l'un des côtés de la porte en plaçant les vis de porte à travers un jeu de trous différents dans le coulisseau.

Si las puertas no se alinean, eleve o baje un lado e la puerta colocando los tornillos de la puerta por un grupo diferente de orificios en el rodamiento de la puerta.

Falls die Türen nicht richtig ausgerichtet sind, können Sie eine Seite der Tür anheben oder absenken, indem Sie die Türschrauben in den anderen Bohrungen des Türschlittens anbringen.

ANCHORING OPTIONS

OPTIONS D'ANCRAGE
OPCIONES DE ANCLAJE
VERANKERUNGSMÖGLICHKEITEN

* IMPORTANT *

- ***If you have swing doors, they must hang and swing level before anchoring building.***
- ***Anchor your building at this time. Use appropriate 1/4"(6mm) X 1 1/2"(38,1mm) length hardware.***
- ***Please take a moment to ensure that the building is installed in accordance with these instructions and with all applicable regulations.***
- ***The entire floor frame MUST be securely anchored once the building is erected.***

* IMPORTANT *

- ***Si l'abri comporte des portes battantes, vérifier qu'elles sont accrochées de niveau et pivotent librement avant d'ancrer l'ouvrage.***
- ***Ancrez votre bâtiment en ce moment. Utilisez une longueur appropriée de 1/4 po (6 mm) X 1 1/2 po (38,1 mm) Matériel.***
- ***Veiller à bien s'assurer que l'abri est installé conformément aux présentes instructions et à toute la réglementation en vigueur.***
- ***Le cadre de plancher entier doit IMPÉRATIVEMENT être solidement ancré une fois que l'abri est assemblé.***

* IMPORTANTE *

- ***Si tiene puertas vaivén, estas deben colgar y moverse en forma pareja antes de sujetar el cobertizo.***
- ***Ancle su edificio en este momento. Use una herramienta apropiada de 1/4 "(6 mm) X 1 1/2" (38,1 mm) de longitud.***
- ***Dedique unos minutos a asegurarse de que la estructura está instalada de acuerdo con estas instrucciones y con las reglamentaciones vigentes.***
- ***Se DEBE anclar todo el tirante del piso cuando la estructura está erguida.***

WICHTIG
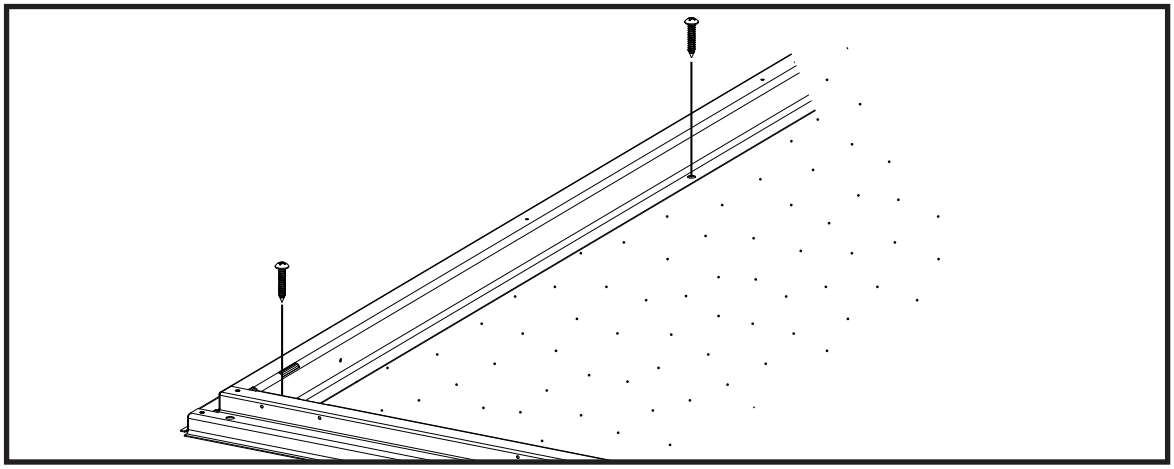
- ***Wenn Sie Schwingtüren haben, müssen diese sauber hängen und schwingen, bevor der Schuppen verankert wird.***
- ***Verankern Sie Ihr Gebäude zu diesem Zeitpunkt. Verwenden Sie angemessene Teile der Länge 1/4"(6mm) X 1 1/2" (38,1mm).***
- ***Bitte überprüfen Sie noch einmal, ob der Schuppen im Einklang mit dieser Anleitung und mit allen geltenden Vorschriften aufgestellt wurde.***
- ***Nach Aufstellung des Geräteschuppens MUSS der gesamte Bodenrahmen sicher verankert werden.***